L8542226
Rev. 10/09/05

BENINCA®

RADIORICEVITORE QUADRICANALE PROGRAMMABILE
PROGRAMMABLE, FOUR-CHANNEL RADIO RECEIVER
PROGRAMMIERBARER 4-KANAL-FUNKEMPFÄNGER
RÉCEPTEUR RADIO QUADRICANAL PROGRAMMABLE
TRANSCEPTOR CUATRICANAL PROGRAMABLE
RADIOODBIORNIK CZTEROKANAŁOWY PROGRAMOWALNY

RR.4WBV
rolling-code

ADVANTAGE system

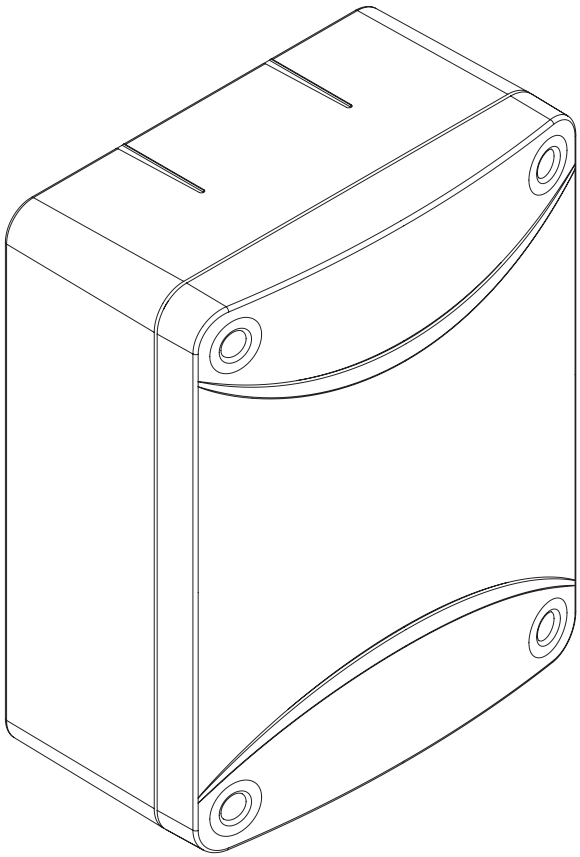

Libro istruzioni
Operating instructions
Betriebsanleitung
Livret d'instructions
Manuale de instrucciones
Książeczka z instrukcjami

UNAC

UNIONE NAZIONALE COSTRUTTORI
AUTOMATISMI PER CANCELLI, PORTE,
SERRANDE ED AFFINI

Dichiarazione CE di conformità	**Déclaration CE de conformité**
EC declaration of confirmity	**Declaracion CE de conformidad**
EG-Konformitatserklarung	**Deklaracja UE o zgodności**

Con la presente dichiariamo che il nostro prodotto
We hereby declare that our product
Hiermit erklaren wir, dass unser Produkt
Nous déclarons par la présente que notre produit
Por la presente declaramos que nuestro producto
Niniejszym oświadczamy że nasz produkt

RR.4WBV

è conforme alle seguenti disposizioni pertinenti:
complies with the following relevant provisions:
folgenden einschlagigen Bestimmungen entspricht:
correspond aux dispositions pertinentes suivantes:
satisface las disposiciones pertinentes siguientes:
zgodny jest z poniżej wyszczególnionymi rozporządzeniami:

Direttiva sulla compatibilità elettromagnetica (89/336/CCE, 93/68/CEE)
EMC guidelines (89/336/EEC, 93/68/EEC)
EMV-Richtlinie (89/336/EWG, 93/68/EWG)
Directive EMV (89/336/CCE, 93/68/CEE)
(Compatibilité électromagnétique)
Reglamento de compatibilidad electromagnética (89/336/MCE, 93/68/MCE)
Wytyczna odnośnie zdolności współdziałania elektromagne-tycznego (89/336/EWG, 93/68/EWG)

Direttiva sulla bassa tensione (73/23/CEE, 93/68/CEE)
Low voltage guidelines (73/23/EEC, 93/68/EEC)
Tiefe Spannung Richtlinie (73/23/EWG, 93/68/EWG)
Directive bas voltage (73/23/CEE, 93/68/CEE)
Reglamento de bajo Voltaje (73/23/MCE, 93/68/MCE)
Wytyczna odnośnie niskiego napięcia (73/23/EWG, 93/68/EWG)

Direttiva apparecchiature radio 1999/5/CEE
Radio and Telecommunications Terminal Equipment (R&TTE) 1995/5/EEC
Richtlinie 1999/5/EWG betr. Funkanlagen und Telekommunikationsendeinrichtungen
Directive 1999/5/CE concernant les équipements hertziens et les équipements terminaux de t él écommunications et la reconnaissance mutuelle de leur conformité
Directiva 1999/5/CE Equipos Radioeléctricos y Equipos Terminales de Telecomunicación
Dyrektywa 1999/5/WE w sprawie urządzeń radiowych i końcowych urządzeń telekomunikacyjnych oraz wzajem-nego uznawania ich zgodności

Benincà Luigi, Responsabile legale.
Sandrigo, 01/10/2006.

BENINCÀ®

Automatismi Benincà SpA
Via Capitello, 45
36066 Sandrigo (VI)
ITALIA

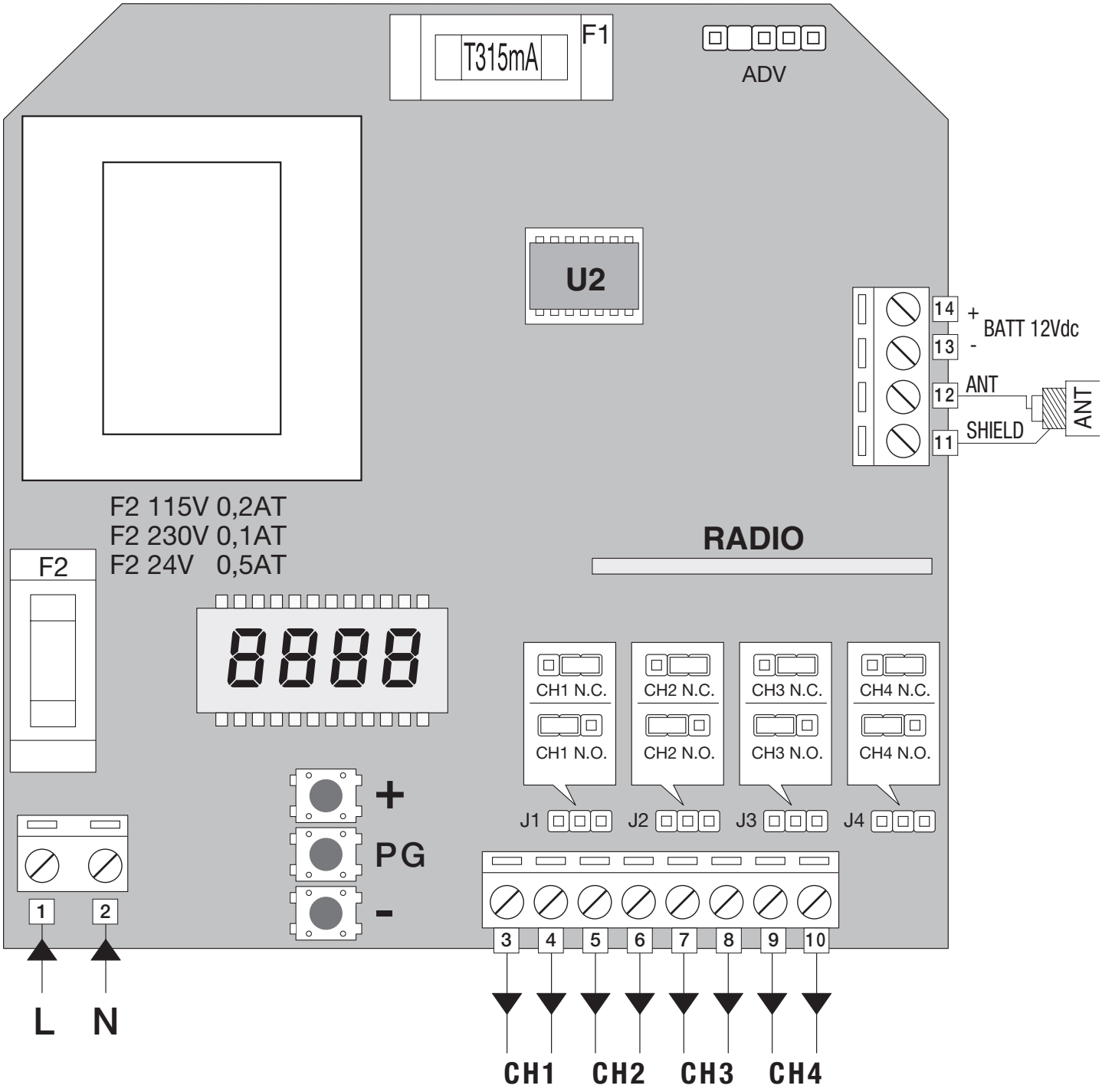
T315mA
F1
ADV
U2
14
13
12
11
+
BATT 12Vdc
-
ANT
SHIELD
ANT
F2 115V 0,2AT
F2 230V 0,1AT
F2 24V 0,5AT
F2
RADIO
CH1 N.C.
CH1 N.O.
CH2 N.C.
CH2 N.O.
CH3 N.C.
CH3 N.O.
CH4 N.C.
CH4 N.O.
J1
J2
J3
J4
+
PG
-
1
2
3
4
5
6
7
8
9
10
L
N
CH1
CH2
CH3
CH4

Programmierbarer 4-Kanal-Funkempfänger RR.4WBV

TECHNISCHE EIGENSCHAFTEN

- Vier unabhängige und frei konfigurierbare Ausgangskanäle
- Funkempfänger Rolling Code mit Frequenz 433,92MHz
- Programmierung über das eingebaute LCD-Display
- Programmierung mittels der Programmiereinheit ADVANTAGE und der Software für PC Windows (Option).
- Standardspeicher für 512 Sendegeräte, austauschbar mit Modul MEM2048 für 2048 Sendegeräte
- Drei unterschiedliche Versionen zu 230Vac, 115Vac oder 24Vac/dc erhältlich.
- Eingang für Reservebatterien zu 12Vdc mit automatischer Aufladefunktion.

FUNKTIONEN EINGÄNGE/AUSGÄNGE		
Eingang Nr.	**Funktion**	**Beschreibung**
1-2	Speisung	Eingang 230Vac 50Hz (1-Phase/2-Nulleiter) in der Version 230V Eingang 115Vac 60Hz (1-Phase/2-Nulleiter) in der Version 115V Eingang 24 Vac/dc (1+ /2-) in der Version 24V
3-4	Kanal 1	Ausgang Kanal 1. 230 Vac max. 5A Kontakt N.O., umschaltbar auf N.C. über die Verschiebung des Jumpers 1.
5-6	Kanal 2	Ausgang Kanal 2. 230 Vac max. 5A Kontakt N.O., umschaltbar auf N.C. über die Verschiebung des Jumpers 2.
7-8	Kanal 3	Ausgang Kanal 3. 230 Vac max. 5A Kontakt N.O., umschaltbar auf N.C. über die Verschiebung des Jumpers 3.
9-10	Kanal 4	Ausgang Kanal 4. 230 Vac max. 5A Kontakt N.O., umschaltbar auf N.C. über die Verschiebung des Jumpers 4.
11-12	Antenne	Anschluss Antenne des eingebauten Funkmoduls (11-Schirm/12-Signal).
13-14	Batterie	Eingang für Reservebatterien zu 12Vdc (13:- / 14:+). Ermöglicht den Betrieb des Empfängers bei Stromausfall. Während der Netzstromversorgung erfolgt das Aufladen der Batterie. Aufladezeit ca. 15 Stunden bei einer Batterie 12V/1,2Ah.
ADV	ADVANTAGE Verbinder	Eingang für Verbinder ADVANTAGE PRX. Ermöglicht es den Speicher des Empfängers über die Software ADVANTAGE und über die entsprechende Programmiereinheit zu verwalten. Weitere Informationen sind den Anweisungen ADVANTAGE zu entnehmen.

Bemerkung:

Der Speicherplatz U2 ist für maximal 512 Sendegeräte Rolling Code 433,92MHz ausreichend. Falls erforderlich kann er mit Artikel MEM2048 ersetzt werden, der eine Kapazität von 2048 unterschiedlichen Codes besitzt.

PROGRAMMIERUNG

Die Programmierung der verschiedenen Funktionen der Einheit erfolgt über das LCD Display an Bord des Empfängers indem die gewünschten Werte im Programmierungsmenü, wie nachstehend beschrieben eingerichtet werden.

1 – Die Taste <PG> drücken, das Display zeigt das erste Menü der Parameter „PAR“ an.

2 – Über die Tasten <+> oder <-> das gewünschte Menü wählen (PAR>>LOG>>RADIO>>....).

3 – Die Taste <PG> drücken, das Display zeigt die erste Funktion des Menüs an.

4 – Über die Tasten <+> oder <-> die gewünschte Funktion wählen.

5 – Die Taste <PG> drücken, das Display zeigt den aktuellen Wert der gewählten Funktion an.

6 - Über die Tasten <+> oder <-> den Wert wählen der der Funktion zugeteilt werden soll.

7 – Die Taste <PG> drücken, das Display meldet „PRG“, was die erfolgte Programmierung bestätigt.

Bemerkungen:

Durch gleichzeitiges Drücken der Tasten <+> und <-> im Inneren des Menüs ‚Funktion’, kann man das vorhergehende Menü abrufen ohne Änderungen vorzunehmen.

Taste PG drücken, um den gewünschten Wert einzurichten; nach erfolgter Programmierung wird die Meldung OK zur

Bestätigung angezeigt.
Nach einer Wartezeit von 60 Sekunden, schaltet der Empfänger den Programmierungsmodus und das Display aus.
In den nachstehenden Tabellen sind die einzelnen Funktionen der Einheit beschrieben.

PARAMETER		
MENÜ	**FUNKTION**	
Nch 1	Wählt den Betriebsmodus des Kanals 1. Nachstehend sind die einzelnen Untermenüs beschrieben:	
	INP	Monostabil. Das Umschalten des Relais erfolgt 1 sec. lang mit jedem Druck der Taste die im Sendegerät zugeordnet ist; danach schaltet das Relais wieder zurück.
	tG	Bistabil. Mit jedem Druck der Taste die im Sendegerät zugeordnet ist, erfolgt das Umschalten des Relais das danach bis zum nächsten Tastendruck nicht wieder zurückschaltet.
	t INE	Zeitgesteuert. Die Umschaltzeit des Relais ist beliebig zwischen 1 und 10 Minuten einstellbar. Über die Tasten <+> und <-> die gewünschte Zeit einstellen. Diese kann folgendermaßen eingestellt werden: von 1 bis 10s in Schritten von 1s von 30 bis 300s in Schritten von 30s von 300 bis 600s in Schritten von 60s
	cont	Das Umschalten des Relais erfolgt mit jedem Druck der Taste, die im Sendegerät zugeordnet ist; wenn die Taste losgelassen wird, schaltet das Relais wieder zurück.
Nch2	Gleicher Betriebsmodus wie für MCH1.	
Nch3	Gleicher Betriebsmodus wie für MCH1.	
Nch4	Gleicher Betriebsmodus wie für MCH1.	

LOGIK	
MENU	**FUNKTION**
SAFE	Wird diese Funktion aktiviert, erfolgt das Umschalten des Kanals 1 nur wenn die zugeordnete Taste gedrückt wird. Die Umschaltzeit beträgt mehr als 3 sec. Diese Funktion ist besonders dann nützlich wenn Alarmanlagen oder alle Verbraucher kontrolliert werden sollen, bei denen es wichtig ist eine unvorhergesehene Betätigung zu vermeiden. **Die Funktion ist auf OFF voreingestellt (Default).**

RADIO		
MENU	**FUNKTION**	
Add	Menü zur Einrichtung des Speichers der Sendegeräte. Wenn die Meldung FULL angezeigt wird, ist der Speicher des Empfängers voll. Nachstehend sind die einzelnen Untermenüs beschrieben:	
	ch 1	Die Taste wird dem Kanal 1 zugeordnet. Innerhalb von 5 Sekunden die Taste des Sendegeräts drücken, die dem Kanal 1 zugeordnet werden soll. Die Kontrolle des Synchronismus ist aktiviert (siehe Paragraph Synchronismus).
	ch2	Die Taste wird dem Kanal 2 zugeordnet. Innerhalb von 5 Sekunden die Taste des Sendegeräts drücken, die dem Kanal 2 zugeordnet werden soll. Die Kontrolle des Synchronismus ist aktiviert (siehe Paragraph Synchronismus).
	ch3	Die Taste wird dem Kanal 3 zugeordnet. Innerhalb von 5 Sekunden die Taste des Sendegeräts drücken, die dem Kanal 3 zugeordnet werden soll. Die Kontrolle des Synchronismus ist aktiviert (siehe Paragraph Synchronismus).
	ch4	Die Taste wird dem Kanal 4 zugeordnet. Innerhalb von 5 Sekunden die Taste des Sendegeräts drücken, die dem Kanal 4 zugeordnet werden soll. Die Kontrolle des Synchronismus ist aktiviert (siehe Paragraph Synchronismus).

Add	5 Inc	Jede der vier Tasten eines 4-Kanal-Sendegeräts wird automatisch dem entsprechenden Kanal zugeordnet. (Taste1:ch1, Taste2:ch2, Taste3:ch2 und Taste4:ch4). Innerhalb von 5 Sekunden eine beliebige Taste des 4-Kanal-Sendegeräts drücken. Die Kontrolle des Synchronismus ist aktiviert (siehe Paragraph Synchronismus).
	F IX	Jede der vier Tasten eines 4-Kanal-Sendegeräts wird automatisch dem entsprechenden Kanal zugeordnet. (Taste1:ch1, Taste2:ch2, Taste3:ch2 und Taste4:ch4). Innerhalb von 5 Sekunden eine beliebige Taste des 4-Kanal-Sendegeräts drücken. Die Kontrolle des Synchronismus ist nicht aktiviert (siehe Paragraph Synchronismus).
	SEr	Einfügen von in Serien hergestellten Fernsteuerungen. Zu diesem Zweck sind spezielle Packungen mit Sendegeräten mit werkseitig eingerichteten sequenziellen Codes erhältlich. Der Empfänger wartet auf die Eingabe von zwei Codes. Zuerst eine beliebige Taste des Sendegeräts mit einer niedrigeren fortlaufenden Nummer und danach eine Taste des Sendegeräts mit einer höheren fortlaufenden Nummer drücken. Alle Sendegeräte zwischen diesen beiden Codes, werden automatisch gespeichert. Die Zuordnung erfolgt automatisch (Taste1:ch1, Taste2:ch2, usw.) Die Kontrolle des Synchronismus ist aktiviert (siehe Paragraph Synchronismus).
dEL	Menü zum Löschen des Speichers mit den zuvor eingefügten Sendegräten. Nachstehend sind die einzelnen Untermenüs beschrieben:	
	codE	Der Empfänger wartet auf den Druck einer Taste eines gespeicherten Sendegeräts. Das gewählte Sendegerät wird aus dem Speicher des Empfängers gelöscht.
	Indh	Eine Fernbedienung deren Position im Speicher bekannt ist, löschen. Siehe Funktion Find>Code
rES	Löscht den gesamten Speicher des Empfängers, d.h. alle Fernbedienungen sowie die entsprechenden Zuordnungen und Kanalparameter. Der Vorgang muss bestätigt werden.	
F Ind	Menü zur Suche der gespeicherten Sendegeräte. Nachstehend sind die einzelnen Untermenüs beschrieben:	
	codE	Der Empfänger wartet auf einen Code; eine Taste des Sendegeräts drücken. Wenn dieses vorhanden ist wird die Speicherposition angezeigt.
	n tX	Zeigt die Anzahl der im Speicher des Empfängers vorhandenen Sendegeräte an

SYNCHRONISMUS

Je nach Eingabemodus ist der Synchronismus aktiviert oder nicht aktiviert.

Sendegeräte mit aktivierter Synchronismussteuerung

Dies ist der Standardmodus (Default) welcher eine Synchronisierung zwischen Empfänger und Sendegerät gestattet und die Sicherheit der Rolling Code Systeme gewährleistet.

Sendegeräte mit nicht aktivierter Synchronismussteuerung

Mit diesem Modus wird die Synchronisierungsfunktion ausgeschlossen und das Klonen des Codes des Sendegeräts gestattet. Auf diese Weise kann mit Hilfe des Advantage Systems eine praktisch unendliche Zahl von Sendegeräten erstellt werden die mit dem Original identisch sind.