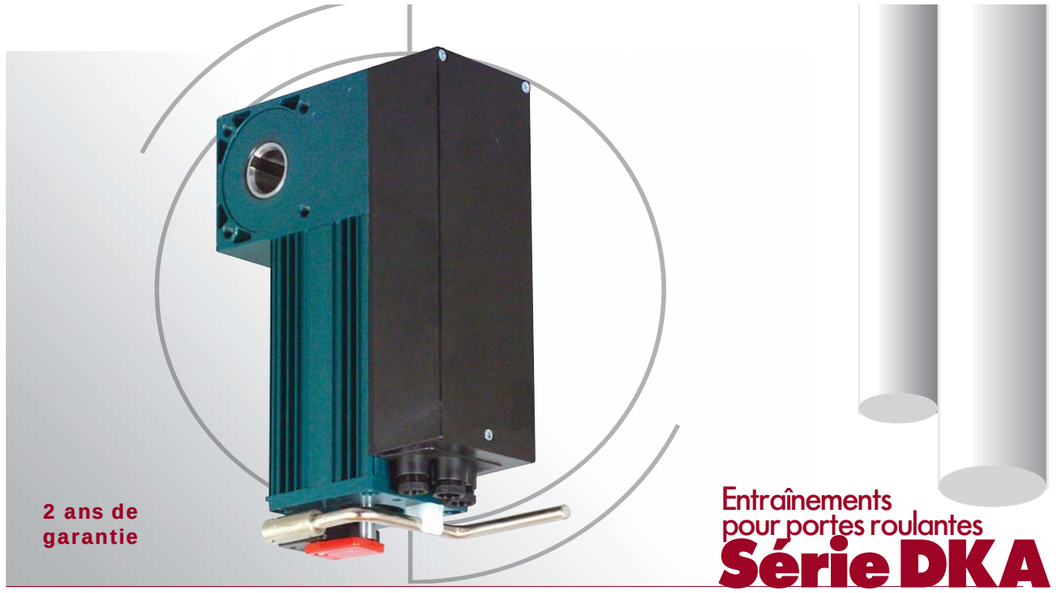

Entraînements pour portes roulantes Série DKA

- Forme compacte, montage variable
- Couple 120 – 500 Nm, vitesse de sortie 14 - 16 tr/min
- Engrenage à vis sans fin sans entretien
- Fins de course faciles à régler
- Sécurité de déroulement intégrée, indépendante de la position et du sens

Moteur :

Gammes standard en 3 x 400 V, 50 Hz.
Les entraînements sont équipés de série d'une protection thermique dans le bobinage.

Réducteurs :

Les engrenages à vis sans fin largement dimensionnés avec pignons à denture hélicoïdale forgés en bronze spécial, montés dans des carters en fonte grise étanchés de tous côtés et lubrifiés à vie, garantissent une grande longévité et un fonctionnement silencieux dans toutes les positions de montage.

Dispositif d'arrêt dans le réducteur :

- Indépendant de la vitesse de rotation
- Indépendant du sens de rotation
- Sans entretien
- Sécurité en cas de rupture de l'arbre à vis ou du pignon

Commandes de freinage d'urgence :

Tous les entraînements sont livrés de manière standard avec une manivelle de secours. Un interrupteur de sécurité à manivelle coupe le courant de commande avant l'actionnement d'urgence. Commande par chaîne de secours pour montage horizontal pour les entraînements DKA : l'embrayage et le débrayage s'effectuent par une traction sur la chaîne d'accouplement, ce qui a pour effet de couper en même temps la tension de commande.

Fins de course :

- Fins de course avec réglage grossier et réglage fin séparés
- Fin de course de secours automatique monté en aval, avec possibilité de réglage fin séparé
- Deux contacts inverseurs à potentiel flottant
- Capacité du fin de course :
  27 tours (DKA 120)
  24 tours (DKA 200-300)
  19 tours (DKA 400-500)

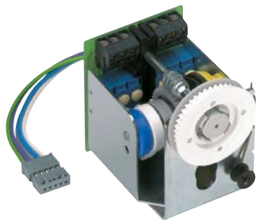

CE

CHAMBERLAIN GAROG® HUBKRAFT MIT PRÄZISION

Consoles universelles OKD avec palier

Type de console	L5	B3	B4	B5	B6	Epais-seur du matériau	Poids de la porte	Ref.
OKD5/30	300	350	146	272	65	5	250 kg	G-OKD5/30
OKD6/30	350	375	161	297	65	6	350 kg	G-OKD6/30
OKD6/40	350	375	161	297	65	6	350 kg	G-OKD6/40
OKD8/40	400	400	161	297	65	8	450 kg	G-OKD8/40

OKD
Consoles universelles

Série DKA

Axes à souder et bagues de réglage

Axe	ø d	L	L2	b x h	Utilisation	Ref.
A30	30*	500	–	ohne	Côté palier	G-A30
AP30	30*	500	60	8 x 7	Côté entraînement	G-AP30
A40	40*	500	–	ohne	Côté palier	G-A40
AP40	40*	500	60	10 x 8	Côté entraînement	G-AP40
Bague de réglage 30	30				des deux côtés	G-APS30
Bague de réglage 40	40				des deux côtés	G-APS40

*= Ajustement h9

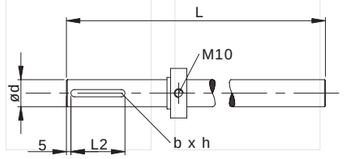

Consoles d'équerre WK

Type de console	L5	B3	B4	B5	B6	Epais-seur du matériau	Poids de la porte	Réf.
WK3	368	460	165**	310	60	3	300 kg	G-WK3
WK4	368	460	165**	310	60	4	450 kg	G-WK4
WK5	445	550	170	420	65	5	700 kg	G-WK5

**= 110 mm pour DKA120

CE

CHAMBERLAIN GAROG® HUBKRAFT MIT PRÄZISION

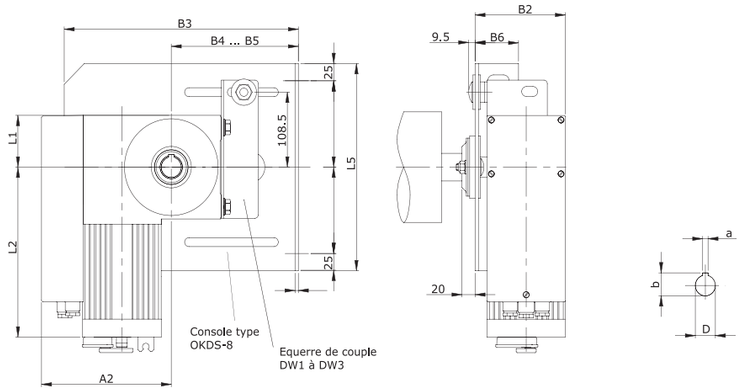

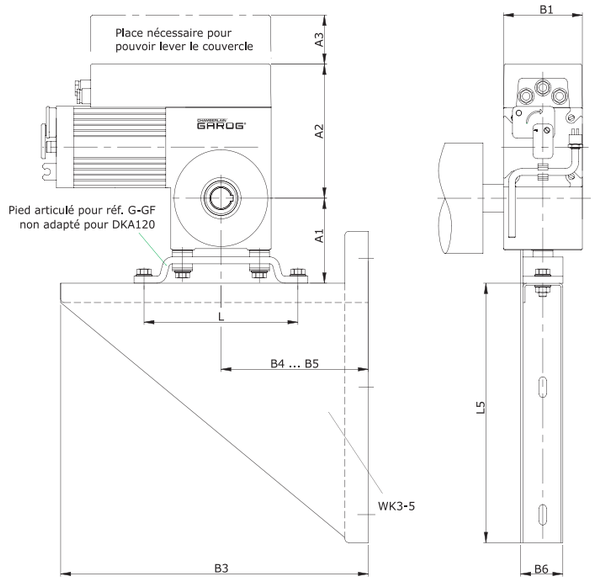

Schémas cotés Série DKA

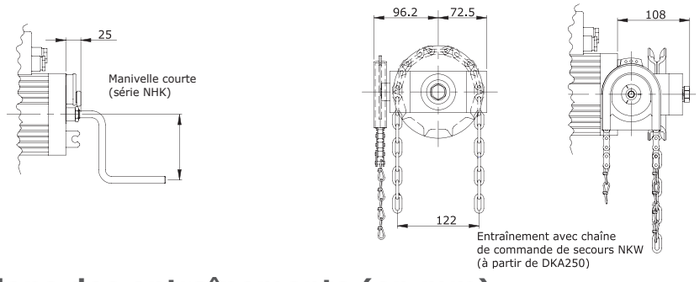

Dimensions des entraînements (en mm)

Type d'en-trainement	A1	A2	A3	B1	B2	a	b	D	L1	L2	L3
DKA120/16	56	159	71	98	117	8	33,3	30	50	242	145
DKA200/14	123	194	71	118	136	8	33,3	30	75	246	230
DKA250/14	123	194	71	118	136	8	33,3	30	75	246	230
DKA300/14	123	194	71	118	136	8	33,3	30	72	276	230
DKA400/14	138	192	36	160*	187	12	43,3	40	92	315	230
DKA500/14	138	192	36	160*	187	12	43,3	40	92	315	230

CHAMBERLAIN GAROG®
HUBKRAFT MIT PRÄZISION

Caractéristiques techniques Série DKA

Les entraînements de base Chamberlain Garog comprennent l'entraînement déjà câblé avec un fin de course à cames à potentiel flottant NE ou une commande de protection 24 V avec fin de course à cames NEC.
Différentes possibilités d'actionnement d'urgence sont disponibles : la manivelle courte NHK ou la chaîne de commande manuelle NKW pour montage horizontal.

Variantes de modèles

Modèle	Type	Nm	tr/min	Fin de course	Commande	Actionnement de secours
DKA120/16A1A	DKA	120	16	NE	-	NHK Manivelle de secours (A)
DKA120/16A2B	DKA	120	16	NEC	TST-1	NHK Manivelle de secours (A)
DKA200/14A1A	DKA	200	14	NE	-	NHK Manivelle de secours (A)
DKA200/14A2B	DKA	200	14	NEC	TST-1	NHK Manivelle de secours (A)
DKA250/14A1A	DKA	250	14	NE	-	NHK Manivelle de secours (A)
DKA250/14A2B	DKA	250	14	NEC	TST-1	NHK Manivelle de secours (A)
DKA300/14A1A	DKA	300	14	NE	-	NHK Manivelle de secours (A)
DKA300/14A2B	DKA	300	14	NEC	TST-1	NHK Manivelle de secours (A)
DKA400/14A1A	DKA	400	14	NE	-	NHK Manivelle de secours (A)
DKA400/14A2B	DKA	400	14	NEC	TST-1	NHK Manivelle de secours (A)
DKA500/14A1A	DKA	500	14	NE	-	NHK Manivelle de secours (A)
DKA500/14A2B	DKA	500	14	NEC	TST-1	NHK Manivelle de secours (A)
DKA250/14C2B	DKA	250	14	NEC	TST-1	NKW Chaîne de secours (C)

NE-NEC: fin de course à cames / TST-1: commande de protection d'inversion

Caractéristiques techniques

		120/16	200/14	250/14	300/14	400/14	500/14
Puissance du moteur	P (kW)	0,37	0,4	0,8	1,0	1,3	1,5
Couple	M (Nm)	120	200	250	300	400	500
Vitesse de rotation	n_2 (UPM)	16	14	14	14	14	14
Tension nominale	U (V)				3x400, 50 Hz, PE, (3x230V, 50Hz, PE en option)		
Courant nominal (400/230V)	I (A)	1,6/2,7	2,4/4,1	2,8/4,8	3,0/5,2	4,5/7,8	5,3/9,2
Facteur de marche du moteur	S3 (%)	60	60	60	60	60	60
Capacité du fin de course		27	24	24	24	19	19
Degré de protection	IP	54	54	54	54	54	54
Arbres creux	D (mm)	30	30	30	30	40	40
Poids	G (kg)	10	20	20	22	22,5	23
Couple de blocage	Mf (Nm)	651	948	1308	1401	1596	2185
N° ABE		01081	98122	98122	98122	00083	00083

CE

CHAMBERLAIN GAROG®
HUBKRAFT MIT PRÄZISION

2 ans de garantie

Entraînements pour portes sectionnelles

Série DK

- Forme compacte, montage variable
- Couple 70 – 90 Nm, vitesse de sortie 22 - 30 tr/min
- Engrenage à vis sans fin sans entretien
- Fins de course faciles à régler

Moteur:

Gammes standard en 3 x 400 V, 50 Hz.
Les entraînements sont équipés de série d'une protection thermique dans le bobinage.

Réducteurs :

Les engrenages à vis sans fin largement dimensionnés avec pignons à denture hélicoïdale forgés en bronze spécial, montés dans des carters en fonte grise étanchés de tous côtés et lubrifiés à vie, garantissent une grande longévité et un fonctionnement silencieux dans toutes les positions de montage.

Les entraînements DK disposent d'un engrenage à vis autobloquant.

Commandes de freinage d'urgence :

Tous les entraînements sont livrés de manière standard avec une manivelle de secours. Un interrupteur de sécurité à manivelle coupe le courant de commande avant l'actionnement d'urgence. Commande par chaîne de secours pour montage vertical ou horizontal pour les entraînements DK : l'embrayage et le débrayage s'effectuent par une traction sur la chaîne d'accouplement, ce qui a pour effet de couper en même temps la tension de commande.

Fins de course :

- Fins de course faciles à régler
- Fins de course avec réglage grossier et réglage fin séparés
- Fin de course de secours automatique monté en aval, avec possibilité de réglage fin séparé
- Deux contacts inverseurs à potentiel flottant
- Capacité du fin de course : 32 tours

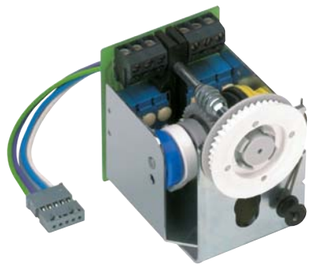

CE

CHAMBERLAIN GAROG®
HUBKRAFT MIT PRÄZISION

Série DK

G-E719
Console de couple en acier plat galvanisé avec vis de fixation pour DK(S) 70-90

Série DK

G-1315
Set de montage pour entraînement indirect en cas de portes sectionnelles

G-E1111
Manivelle à cardan utilisable en cas de montage dans des emplacements exigus.

Les utilisateurs le confirment :

HUBKRAFT MIT PRÄZISION

Les entraînements Garog sont fabriqués selon des standards de qualité très exigeants qui garantissent une grande longévité et une fiabilité élevée.

CE

CHAMBERLAIN GAROG®
HUBKRAFT MIT PRÄZISION

DK...NKU

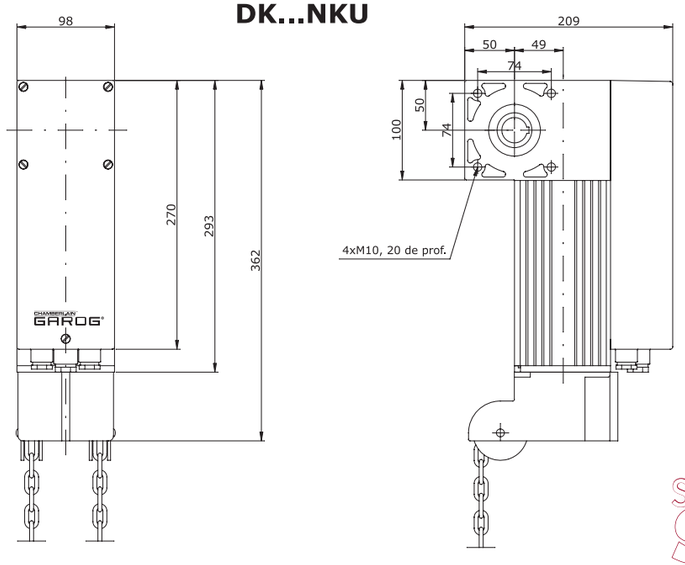

Schémas cotés
Série DK

DK...NHK

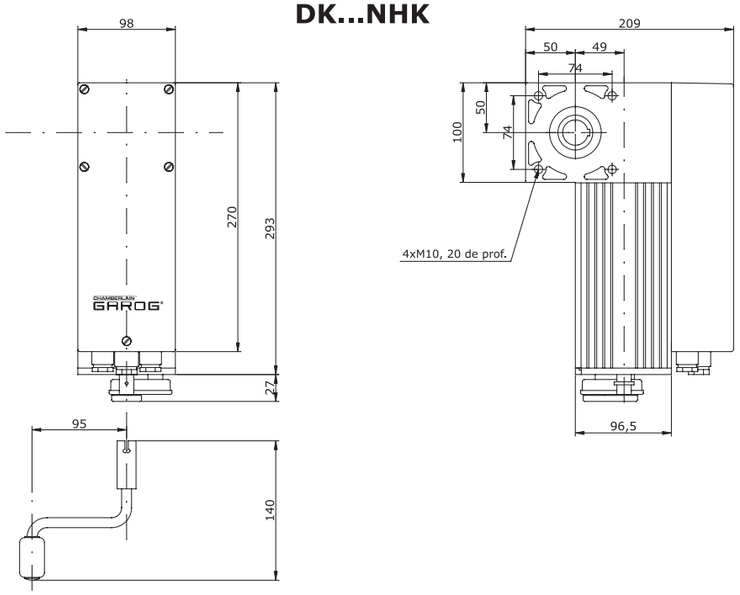

DKS

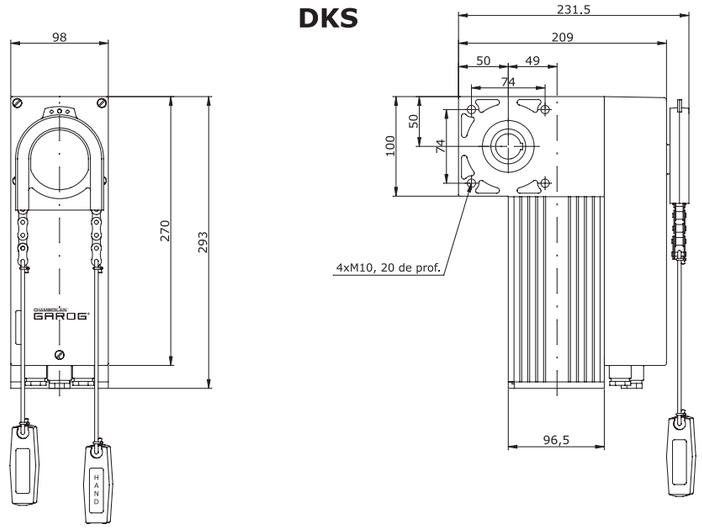

Caractéristiques techniques
Série DK

Les entraînements de base Chamberlain Garog comprennent l'entraînement déjà câblé avec un fin de course à cames à potentiel flottant NE ou une commande de protection 24 V avec fin de course à cames NEC. Différentes possibilités d'actionnement d'urgence sont disponibles : la manivelle courte NHK, la chaîne de commande automatique NKU ainsi que le système d'accouplement rapide DKS.

Variantes de modèles

Modéle	Type	Nm	tr/min	Fin de course	Commande	Actionnement de secours	
DK70/30A1A	DK	70	30	NE	-	NHK Manivelle de secours	(A)
DK70/30A2B	DK	70	30	NEC	TST-1	NHK Manivelle de secours	(A)
DK90/22A1A	DK	90	22	NE	-	NHK Manivelle de secours	(A)
DK90/22A2B	DK	90	22	NEC	TST-1	NHK Manivelle de secours	(A)
DK70/30B1A	DK	70	30	NE	-	NKU Chaîne de secours	(B)
DK70/30B2B	DK	70	30	NEC	TST-1	NKU Chaîne de secours	(B)
DK90/22B1A	DK	90	22	NE	-	NKU Chaîne de secours	(B)
DK90/22B2B	DK	90	22	NEC	TST-1	NKU Chaîne de secours	(B)
DKS90/22S1A	DKS	90	22	NE	-	DKS Accouplement rapide	(S)
DKS90/22S2B	DKS	90	22	NEC	TST-1	DKS Accouplement rapide	(S)

NE-NEC: fin de course à cames / TST-1: commande de protection d'inversion

Caractéristiques techniques

			DK(S) 70/30	DK(S) 90/22
Puissance du moteur		P (kW)	0,37	0,37
Couple		M (Nm)	70	90
Vitesse de rotation		n_2 (UPM)	30	22
Tension nominale		U (V)	3 x 400	3 x 400
Courant nominal (400/230 V)		I (A)	1,5/2,6	1,5/2,6
Facteur de marche du moteur		S3 (%)	60	60
Capacité de protection			32	32
Degré de protection		IP	54	54
Arbres creux		D (mm)	25,4	25,4
Poids	**DK NHK**	G (kg)	10	10
	DK NKU	G (kg)	12	12
	DKS	G (kg)	11	11

CE

CHAMBERLAIN GAROG®
HUBKRAFT MIT PRÄZISION

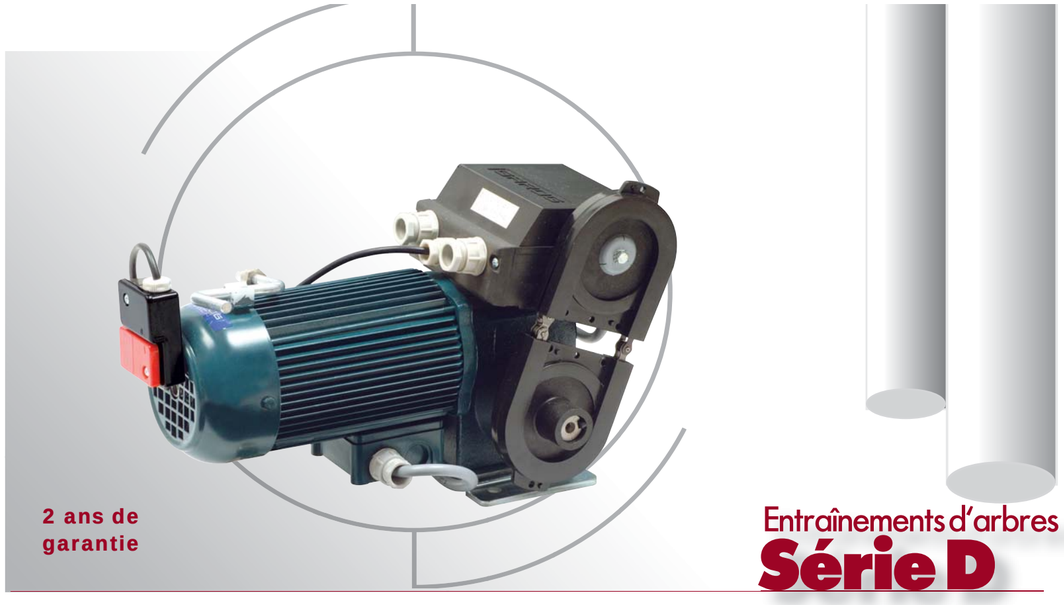

2 ans de garantie

Entraînements d'arbres Série D

- Forme compacte, puissance élevée
- Couple de 35 – 1100 Nm, vitesse de sortie 26 - 32 tr/min
- Engrenage à vis sans fin sans entretien
- Le frein à électro-aimant de série garantie une position finale précise
- Fins de course à broche et dispositifs de commutation automatique Garog faciles à régler

Moteur :

Gammes standard en 3 x 400 V, 50 Hz, 4 pôles.
Tous les entraînements disposent bornes permettant un passage du branchement étoile au branchement triangle.
Les entraînements sont équipés de série d'une protection thermique dans le bobinage.

Réducteurs :

Les engrenages à vis sans fin largement dimensionnés avec pignons à denture hélicoïdale forgés en bronze spécial, montés dans des carters en fonte grises étanchés de tous côtés et lubrifiés à vie, garantissent une grande longévité et un fonctionnement silencieux dans toutes les positions de montage.

Freins :

Les freins à électro-aimants sans entretien qui équipent tous les entraînements garantissent un arrêt sûr et précis.

Commandes de freinage d'urgence :

Tous les entraînements sont livrés de manière standard avec une manivelle de secours. Un interrupteur de sécurité à manivelle coupe le courant de commande avant l'actionnement d'urgence.
Des commandes par chaîne de secours pour montage horizontal sont disponibles pour les modèles D300/D500/D1000/D2500.
L'embrayage et le débrayage s'effectuent par une traction sur la chaîne d'accouplement, ce qui a pour effet de couper en même temps la tension de commande.

Fins de course :

Les fins de course à broche et les dispositifs de commutation automatique GAROG fonctionnent jour après jour de manière fiable dans de nombreuses applications utilisées dans le monde entier. Le système à broche garantit une grande facilité de réglage et une précision de coupure en fin de course qui ont fait leurs preuves depuis des décennies. Les entraînements de la série D sont livrés au choix avec un fin de course à broche SEK2/1S ou avec un dispositif de coupure automatique KSAT1/1S. Plus de détails au verso.

Le tableau des forces de levage GAROG permet une sélection rapide et sûre des motoréducteurs adaptés en fonction du diamètre de la porte/du tambour et de la démultiplication choisie en tenant compte de la vitesse de la porte. Dans le tableau, les frottements dans l'installation du portail sont pris en compte avec un supplément de 20 %.
L'augmentation du bras de charge par l'épaisseur du profilé doit être prise en compte par l'utilisateur en fonction de l'épaisseur effective du profilé. Nous recommandons un supplément de 30 à 40 mm.

Force de levage en N pour une démultiplication i= 1:3)

Couple d'entraînement		Diamètre du tambour/cylindre en mm:						
Type	M (Nm)	100	160	190	220	250	270	300
D300	35	1.680	1.050	884	764	672	622	560
D500	65	3.168	1.980	1.667	1.440	1.267	1.173	1.056
D1000	125	6.000	3.750	3.158	2.727	2.400	2.222	2.000
D2500	300	14.400	9.000	7.579	6.545	5.760	5.333	4.800
D4000	500	24.000	15.000	12.632	10.909	9.600	8.889	8.000
D7000	1.100	52.800	33.000	27.789	24.000	21.120	19.556	17.600

Entraînements d'arbres Série D

Exemple :
Diamètre de tambour 160 mm et épaisseur de profilé 30 mm = lire les valeurs de la colonne 190 mm. Pour des portes de plus de 6000 mm de hauteur, l'irrégularité de l'allure du couple lors de l'enroulement de la porte nécessite d'effectuer un calcul de contrôle avec le poids restant et le bras de charge existant lorsque la porte est ouverte environ de 1/3. Les valeurs intermédiaires de diamètres de cylindre et/ou de rapports de démultiplication doivent être déterminés par interpolation.

Pour des tableaux de force de levage pour d'autres démultiplications, se reporter à la documentation technique ou consulter notre SAV au 06838-907222.

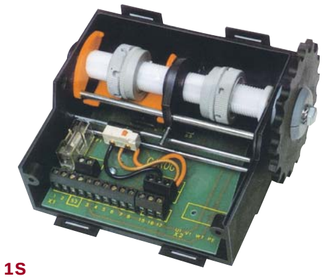

SEK2 / 1S
Fin de course à broche

Fin de course à broche SEK2 / 1S

Dans les fins de course à broche SEK2/1S, toutes les connexions des microrupteurs sont disposées sur des bornes de sorte à permettre au client de les raccorder en fonction des besoins.

- Microrupteur de sécurité
- Fin de course ouvert/fermé
- Contacts supplémentaires à potentiel flottant
- 40 tours de broche
- Accouplement de marche à videe
- IP54

Dispositif de coupure automatique KSAT1 / 1S

Le dispositif de coupure automatique KSAT1/1S dispose d'une protection d'inversion intégrée et de bornes de raccordement permettant le montage de transmetteurs de signaux et d'unités de commande correspondantes.

- Microrupteur de sécurité
- Fin de course ouvert/fermé
- 29 tours de broche
- Tension de commande 24 V
- IP54

Cotes de montage avec dispositif de coupure automatique en position normale

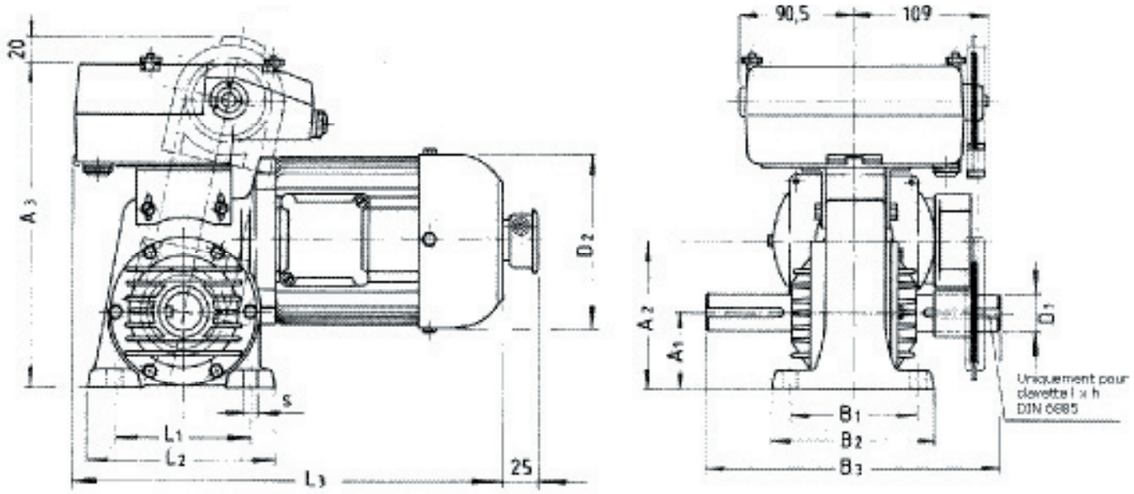

Schémas cotés Série D

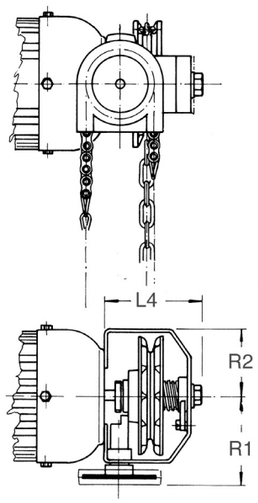

Modèle	R1	R2	bhx(1)
D300	75	69	6x6
D500	75	69	8x7
D1000	75	69	8x7
D2500	75	69	10x8
D4000	-	-	14x9
D7000	-	-	14x9

1) Cotes pour clavette selon DIN 6885, T1, largeur x hauteur

Dimensions de l'entraînement (en mm)

Modèle	A1	A2	A3	B1	B2	B3	L1	L2	L3	L4	D1	D2
D300	62	104	230	90	120	190	60	96	371	108	20	110
D500	69	118	260	105	135	218	80	105	322	108	25	138
D1000	62	120	266	105	136	240	110	155	395	108	30	138
D2500	88	167	325	125	168	300	145	209	505	108	35	176
D4000	105	208	358	140	174	330	200	262	627	-	45	194
D7000	140	282	448	150	200	330	270	348	677	-	50	218

Caractéristiques techniques Série D

Les entraînements Chamberlain Garog de la série D comprennent l'entraînement déjà câblé avec un fin de course SEK2/1S ou un dispositif de coupure automatique KSAT1/1S.
La commande de freinage d'urgence se présente sous forme d'une manivelle de secours NHK sur tous les modèles. Jusqu'à la série D2500, il est également possible d'opter pour une chaîne de commande de secours NKW.

Entraînements d'arbres avec **manivelle de commande de secours** NHK (A)

Modèle de base	Couple (Nm)	Upm
D300/3	35	32
D500/32	65	32
D1000/32	125	32
D2500/32	300	32
D4000/28	500	28
D7000/26	1100	26

Equipement
A1 = Modèle de base avec manivelle de secours, fin de course à broche à gauche
A2 = Modèle de base avec manivelle de secours, fin de course à broche à droite
A3 = Modèle de base avec manivelle de secours et dispositif de coupure automatique

Variantes :						
	D300/32A1	D500/32A1	D1000/32A1	D2500/32A1	D4000/28A1	D7000/26A1
	D300/32A2	D500/32A2	D1000/32A2	D2500/32A2	D4000/28A2	D7000/26A2
	D300/32A3	D500/32A3	D1000/32A3	D2500/32A3	D4000/28A3	D7000/26A3

Entraînement d'arbre avec **chaîne de commande de secours** NKU (B)

Modèle de base	Couple (Nm)	Upm
D300/32	35	32
D500/32	65	32
D1000/32	125	32
D2500/32	300	32

Equipement
B1 = Modèle de base avec chaîne de secours, fin de course à broche à gauche
B2 = Modèle de base avec chaîne de secours, fin de course à broche à droite
B3 = Modèle de base avec chaîne de secours et dispositif de coupure automatique

Variantes :				
	D300/32B1	D500/32B1	D1000/32B1	D2500/32B1
	D300/32B2	D500/32B2	D1000/32B2	D2500/32B2
	D300/32B3	D500/32B3	D1000/32B3	D2500/32B3

Les entraînements d'arbres GAROG sont le fruit de décennies d'expérience dans le domaine spécialisé des entraînements pour portes électriques. Une vaste gamme de moteurs d'une puissance comprise entre 0,22 et 5,2 kW avec différentes vitesses de sortie et une multitude d'équipements spéciaux permet de trouver systématiquement une solution optimale.

Caractéristiques techniques

Type		**D300**	**D500**	**D1000**	**D2500**	**D4000**	**D7000**
Puissance du moteur	P [kW]	0,22	0,37	0,74	1,85	3,00	5,20
Couple	M [Nm]	35	65	125	300	500	1100
Vitesse de rotation du moteur	n1 [min-1]	1370					
Vitesse de rotation de sortie	n2 [min-1]	32	32	32	32	28	26
Facteur de marche	ED	S3=60%					
Degré de protection du moteur		IP54					
Tension de service	U [V]	400V (380-415), 3ph, 50Hz					
Courant nominal (400 V)	Inom [A]	0,9	1,7	2,9	4,6	9	13
Arbre de sortie	D [mm]	20	25	30	35	45	50
Poids	[kg]	10,8	16	21,5	35	61	98

CE

CHAMBERLAIN GAROG® HUBKRAFT MIT PRÄZISION

TST-2
Commande

Commande de porte automatique

- Boitier en plastique avec couvercle transparent
- Clavier à 3 boutons sous film
- Ouverture et fermeture automatique
- Fonction homme mort ouverture et fermeture en utilisation de service
- Fermeture automatique (programmation par potentiomètre)
- Changement de fonction par 8 switchs
- Unité d'analyse intégrées pour installations sécurisées
- Surveillance de la durée de course par programmation
- Diagnostique par 4 LED
- Courant 24V DC pour outils externes
- Correspond aux normes européennes:
  prEN12453, prEN12445 and prEN12978

CE

CHAMBERLAIN™
GAROG®
HUBKRAFT MIT PRÄZISION

Donées techniques

Tension de commande:	**Commande par** 230 VAC ±10%, 50...60 Hz **Entraînement par** L1, L2, L3: up to 3x 400 VAC ±10%, 50...60 Hz, 2200 W
Puissance absorbée de la commande: 230V ext.)	Env. 30VA (sans entraînement et consommateur-
Alimentation extérieure 1 (230 V):	230 VAC ±10%, 50...60 Hz (Protection: F300 / 1AT) Tension de commande / Alimentation externe
Alimentation extérieure 2:	24 VDC / max. 80 W
Relais K1: „lampe signal”:	230 VAC / min. 0,1A / max. 80 W L1 commuté exempt, contact fermeture
Relais K2: „défaut / ,messages po. Portière/ fonctions lampe”	24VDC / 500 mA 230 VAC 230 VAC / min. 0,1 A / max. 80 W Commuté exempt de potention, changeur Les contcts une fois utilisés pour commutation d’un circuit de puissance ne peuvent plus commuter de courant minimal
Contacts auxiliaires à contacteur: „ouverture” et „fermeture”:	230 VAC Commuté exempt de potentiel, contact fermeture Accouplé fixement à ouverture moteur ou fermeture
Sortie entraînement Frein élektro-mécanique:	3 x 400 VAC, max. 2,2 kW pour AC-3 230 VAC - excitation par contacts de contacteur excitation exempte de potentiel par contacts auxiliaires ouverture/fermeture possible (p.ex. DC frein)
Zone de température:	-10...+50°C
Humidité de l’air	pour 95% non condensé
Vibration: murale	Montage exempt de tension, p.ex. sur une paroi
Mode de protection et isolement	IP54 (IP65 par remplacement de raccordement CEE des entrées de câble ouvertes)
Mesures boîtier: (Larg x haut x profond)	182 x 320 x 93mm
Poids:	Env. 2,8 kg
Directives CEM:	EN 50081-1 / 03 .93: Emission perturbante, zone habitation EN 50081-2 / 03 .94: Emission perturbante, zone industrielle EN 50082-2 / 02 .96: Résistance aux perturbations, zone industrielle
Directives de basse tension:	EN 60335-1 / 10.95: Sécurité appareils ménagers et utilisations semblables /1 partie: exigences en general.

Spécifications techniques nationales utilisées concernant les directives ci-dessus:

EN12453 / 2000:	Portière - sécurité d’utilisation actionnement par force Portière - prescriptions
EN12445 / 2000:	Portière - dispositifs de - sécurité -prescriptions et contrôles

CE

CHAMBERLAIN™ GAROG® HUBKRAFT MIT PRÄZISION

TST-3
Commande
avec fonction de feux rouge

Commande de porte automatique avec fonction de feux rouge

- Boitier en plastique avec couvercle transparent
- Clavier à 3 boutons sous film
- Ouverture et fermeture automatique
- Fonction homme mort ouverture et fermeture en utilisation de service
- Fermeture automatique (programmation par potentiomètre)
- Changement de fonction par 8 switchs
- Possibilité de feux de signalisation (rouge/vert)
- Unité d'analyse intégrées pour installations sécurisées
- Surveillance de la durée de course par programmation
- Diagnostique par 4 LED
- Courant 24V DC pour outils externes
- Correspond aux normes européennes:
  prEN12453, prEN12445 and prEN12978

CE

CHAMBERLAIN™
GAROG®
HUBKRAFT MIT PRÄZISION

Donées techniques

Tension de commande:	**Commande par** 230 VAC ±10%, 50...60 Hz **Entraînement par** L1, L2, L3: up to 3x 400 VAC ±10%, 50...60 Hz, 2200 W
Puissance absorbée de la commande: 230V ext.)	Env. 30VA (sans entraînement et consommateur-
Alimentation extérieure 1 (230 V):	230 VAC ±10%, 50...60 Hz (Protection: F300 / 1AT) Tension de commande / Alimentation externe
Alimentation extérieure 2:	24 VDC / max. 80 W
Relay K1: „lampe signal / lampe rouge-verte”:	230 VAC / min. 0,1A / max. 80 W L3 commuté (com) par fusible F300, changeur
Relais K2: „défaut / ,messages po. Portière/ fonctions lampe”	24VDC / 500 mA 230 VAC 230 VAC / min. 0,1 A / max. 80 W Commuté exempt de potention, changeur Les contcts une fois utilisés pour commutation d’un circuit de puissance ne peuvent plus commuter de courant minimal
Contacts auxiliaires à contacteur: „ouverture” et „fermeture”:	230 VAC Commuté exempt de potentiel, contact fermeture Accouplé fixement à ouverture moteur ou fermeture
Sortie entraînement	3 x 400 VAC, max. 2,2 kW pour AC-3
Frein élektro-mécanique:	230 VAC - excitation par contacts de contacteur excitation exempte de potentiel par contacts
auxiliaires	ouverture/fermeture possible (p.ex. DC-frein)
Zone de température:	-10...+50°C
Humidité de l’air	pour 95% non condensé
Vibration: murale	Montage exempt de tension, p.ex. sur une paroi
Mode de protection et isolement	IP54 (IP65 par remplacement de raccordement CEE des entrées de câble ouvertes)
Mesures boîtier: (Larg x haut x profond)	182 x 320 x 93mm
Poids:	Env. 2,8 kg
Directives CEM: habitation	EN 50081-1 / 03 .93: Emission perturbante, zone EN 50081-2 / 03 .94: Emission perturbante, zone industrielle EN 50082-2 / 02 .96: Résistance aux perturbations, zone industrielle
Directives de basse tension:	EN 60335-1 / 10.95: Sécurité appareils ménagers et utilisations semblables /1 partie: exigences en general.

Spécifications techniques nationales utilisées concernant les directives ci-dessus:

EN12453 / 2000:	Portière - sécurité d’utilisation actionnement par force Portière - prescriptions
EN12445 / 2000:	Portière - dispositifs de sécurité -prescriptions et contrôles

Accessoires
Emetteurs

Rolling Code

94335E

Mini Emetteur

- 3 canaux, Sécurité „rolling code“ (code tournant)
- 1 x 3V Piles incluse CR2032
- Anneau porte-clé inclus

94330E

Emetteur 1 canal

- Sécurité „rolling code“ (code tournant)
- 1 x 3V Piles incluse CR2032
- Clip pare-soleil inclus
- Témoin LED jaune

94333E

Emetteur 3 canaux

- Sécurité „ rolling code“ (code tournant)
- 1 x 3V Piles incluse CR2032
- Clip pare-soleil inclus
- Témoin LED jaune

Billion Code

4335E

Mini Emetteur

- 3 canaux pré-programmés parmi 3,5 Milliards de codes
- 2 x 3V Piles incluse CR2016
- Anneau porte-clé inclus

4330E

Emetteur 1 canal

- Pré-programmé par ordinateur parmi 3,5 Millards de codes
- 2 x 3V Piles incluse CR2032
- Clip pare-soleil inclus
- Témoin LED vert

4332E

Emetteur 2 canaux

- 1 canal codage par DIP switch 19.683 codes
- 1 canal pré-programmé parmi 3,5 Milliards de codes
- Pile 12V et clip pare-soleil inclus
- Témoin LED vert

4333E

Emetteur 3 canaux

- 3 canaux pré-programmés parmi 3,5 Milliards de codes
- 2 x 3V Piles incluse CR2032
- Clip pare-soleil inclus
- Témoin LED vert

Contacteurs à code

9747E
Contacteur à code sans fil - Rolling Code

- 433MHz
- Clavier lumineux
- Utilisation pour plusieurs portes avec un codage différent
- Contenu: pile 9V
- Modulation: AM
- 55x165x20mm

747E
Contacteur à code sans fil

- 433.92MHz
- Clavier lumineux
- Utilisation pour plusieurs portes avec un codage différent.
- Contenu: pile 9V
- Modulation: AM
- 55x165x20mm

CE

CHAMBERLAIN
GAROG®
HUBKRAFT MIT PRÄZISION

Rolling & Billion Code

8002E Récepteur universel, 2 canaux

Toutes fréquences possibles

Billion & Rolling Code
- 2 canaux Mémorie: 15 codes:
- Accepte modules RF LiftMaster 13 codes
- Alimentation sur le secteur externe
- pré-programmés par
- Bouton-poussoir ordinatur
- 1 DIP switch
- Sortie: un contact sec par canal
- Boîtier plastique étanche à code
- Antenne Tension: 9 à 35V courant alternatif ou continu

Relais: 6A/60V max
Rayon d'action: env. 45m
Attention: commande séparée du récepteur radio
2 ans de garantie récepteur

801221

Récepteur radio Fréquence 433.92MHz

- Superhétérodyne ("Narrow-band")
- Pour émeteur LiftMaster 433,92MHz
- Prise enfichable 801702, 801337 or 8002E
- Modulation: AM

Accessoires
Récepteurs radio

Billion Code

7430E Récepteur universel Frequency 433.92MHz

- 1 canal Type: AM superréactif
- Panneau lumineux
- Mémoire: pour 12 codes
- Fixation sur mur avec des vis à bois ou pré-programmés sur l'automatisme au moyen de bandes par ordi., 1 DIP switch et livrées dans le kit. un contacteur à code
- Inverseur relais: pression continue Tension: 18 à 35V courant alternatif ou ou par impulsion continu (auto-reconnaissance)
- Fixation du coffret par 3 vis Rayon d'action: env. 45m Sorties: contact relais jusqu'à 5A 3 ans de garantie récepteur

Billion Code

7433E Récepteur universel coaxial 3 canaux Frequency 433.92MHz

- 3 sorties distinctes dont une peut être Type: AM superrégénérative utilisée en mode NO
- Mémoire: chaque canal accepte 4 codes
- Connection pour transfo. externe codes pré-prog. ordi., un DIP
- Mémorisation des codes pré-programmés switch et un contacteur à code pour les 3 différents canaux Tension: 18-35V courant alternatif ou
- Connection externe d'antenne coaxiale continu (auto-reconnaissance)
- A chaque sortie 455mm de câble couleur Rayon d'action: env. 45m
- Fonctions OUV.-FER.-STOP programmables. Sorties: contact relais jusqu´à 5A
- Contact pression continue
- Sorties sans potentiels 3 ans de garantie récepteur

100010
Contacteur a clé

1 fonction, a encastrer

- Demi barillet
- 75x75x60, Ø60 x 51 long
- IP54
- 3 clés

100034
Contacteur a clé

2 fonction, a encastrer

- Demi barillet
- 75x75x50
- IP54
- 3 clés

100027
Contacteur a clé

1 fonction, montage en applique

- Demi barillet
- 75x75x50
- IP54
- 3 clés

100041
Contacteur a clé

2 fonctions, montage en applique

- Demi barillet
- 75x75x50
- IP54
- 3 clés

Accessoires de Commande

G-DI3

Contacteur à clé industriel 3 fonctions

- Boitier PVC
- En applique
- IP65

600114

Contacteur à clé industriel 3 fonctions

- Coffret métal
- En applique
- IP65

G-DS4

Contacteur à clé industriel 3 fonctions

- Verrouillable Coffret métal
- En applique
- IP65
- 3 clés comprises

G-DSH1

Contacteur à clé

- industriel 1 fonction
- Avec bouton d'ARRET
- Installation murale
- IP54
- Coffret métal
- 3 clés comprises

G-DSH2

Contacteur à clé industriel 2 fonctions

- Avec bouton d'ARRET
- Installation murale
- Coffret métal
- IP54
- 3 clés comprises

G-DSHU1

Contacteur à clé

- industriel, 1 fonction
- Avec bouton d'ARRET
- Installation murale
- IP54
- Coffret métal
- 3 clés comprises

G-DSHU2

Contacteur à clé industriel, 2 fonction

- Avec bouton d'ARRET
- Installation murale
- Coffret métal
- IP54
- 3 clés comprises

G-EZ1

Interrupteur à tirette

- Contact (NO)
- Installation facile

16200LM

Interrupteur de fin de course

- Empêche la mise en marche du moteur lorsque le portillon est overt
- Installation ouvert

600084

Interrupteur d'arrêt d'urgence

- IP65
- VDE 0660
- Boîter en PVC
- 71.6x71.6x47.5

600091

Interrupteur principal

- IP65
- VDE 0660
- Boîter en PVC
- 71.6x71.6x47.5

600220
Cordon spiralé

- 2 fils X 0,50mm²
- PUR, qualité industrielle
- Longueur extensible 3m

G-AC1001
Cordon spiralé

- 4 fils x 0,50mm²
- PUR, qualité industrielle
- Longueur extensible 3m

G-NSPG 30/4
Cordon spiralé

- 4 fils x 0,75mm²
- Caoutchouc
- Longueur extensible 3m

G-NSPG 45/4
Cordon spiralé

- 4 fils x 0,75mm²
- Longueur extensible 4,5m
- Caoutchouc

Accessoires électriques

G-AC1103
Boîte de dérivation

- 2 entrées de câble PG9 en boîtier
- 1 PG 9 avec couvercle de manchon de protection pour cordon spiralé

600008
Colonne univers. pour barriere photoélectrique - 530mm

- Recommandée pour photo-cellules
- à encastrer
- Utilisation universelle
- Acier peint par poudrage
- Modèle stable

600015
Colonne univers. pour contacteur à clé ou con-tacteur à code 1100mm

- Recommandée pour tous les systèmes
- Pour Contacteurs montage en applique
- Acier peint par poudrage
- Modèle stable

100263
Dispositif photoélectrique "relais"

- Compatible avec toutes les commandes traditionnelles
- Système éprouvé
- 12-35 volts - Interrupteur NO ou NC
- IP45

203292
Détecteur à boucle magnétique 1 canal

- 24 V CA/CC IP40
- Ne nécessite pas de câblage spécial
- Utilisable pour la sécurité ou comme interrup-teur

203308
Détecteur à boucle magné-tique 2 canaux

- 24 V CA/CC IP40
- Ne nécessite pas de câblage spécial
- Utilisable pour la sécurité ou comme interrup-teur
- Pour la détection de sens ou pour
- 2 simples boucles

G-AL1

Voyant de traffic rouge

G-AL2

Voyant de traffic vert/rouge

3LM

LiftMaster Pile 3-Volts

- 10 piles par conditionnement
- CR2016
- Pour 4335E

12LM

LiftMaster Pile 12 Volts

- 10 piles par conditionnement

25LM

LiftMaster Pile 9 Volts

- 10 piles par conditionnement

Listes de prix - Entraînements pour portes roulantes et portes sectionnelles des séries DK/DKS et DKA

N° de modèle Série DK/DKS	Description du modèle Entraînements pour portes sectionnelles	Référence de l'article	Prix Euro €
DK70/30A1A	Entraînement pour porte sectionnelle avec manivelle de secours 70 Nm / 30 tr/min	DK 70/30-NHK-NE	€ 449,00
DK70/30A2B	Entraînement pour porte sectionnelle avec manivelle de secours 70 Nm / 30 tr/min et TST1	DK 70/30-NHK-NEC-TST	€ 519,00
DK70/30B1A	Entraînement pour porte sectionnelle avec chaîne de secours 70 Nm / 30 tr/min	DK 70/30-NKU-NE	€ 529,00
DK70/30B2B	Entraînement pour porte sectionnelle avec chaîne de secours 70 Nm / 30 tr/min et TST1	DK 70/30-NKU-NEC-TST	€ 559,00
DK90/22A1A	Entraînement pour porte sectionnelle avec manivelle de secours 90 Nm / 22 tr/min	DK 90/22-NHK-NE	€ 469,00
DK90/22A2B	Entraînement pour porte sectionnelle avec manivelle de secours 90 Nm / 22 tr/min et TST1	DK 90/22-NHK-NEC-TST	€ 529,00
DK90/22B1A	Entraînement pour porte sectionnelle avec chaîne de secours 90 Nm / 22 tr/min	DK 90/22-NKU-NE	€ 549,00
DK90/22B2B	Entraînement pour porte sectionnelle avec chaîne de secours 90 Nm / 22 tr/min et TST1	DK 90/22-NKU-NEC-TST	€ 579,00
DKS90/22S1A	Entraînement pour porte sectionnelle avec accouplement rapide 90 Nm / 22 tr/min	DKS 90/22-NE	€ 519,00
DKS90/22S2B	Entraînement pour porte sectionnelle avec accouplement rapide 90 Nm / 22 tr/min et TST1	DKS 90/22-NEC-TST	€ 559,00

N° de modèle Série DKA	Description du modèle Entraînements rapportés - Entraînements pour portes roulantes	Référence de l'article	Prix Euro €
DKA120/16A1A	Entraînement rapporté avec sécurité de déroulement intégrée/manivelle de secours 120 Nm/16 tr/min	DKA120/16-NHK-NE	€ 549,00
DKA120/16A2B	Entraînement rapporté avec sécurité de déroulement intégrée/manivelle de secours 120 Nm/16 tr/min et TST1	DKA120/16-NHK-NEC-TST	€ 619,00
DKA200/14A1A	Entraînement rapporté avec sécurité de déroulement intégrée/manivelle de secours 200 Nm/14 tr/min	DKA200/14-NHK-NE	€ 609,00
DKA200/14A2 B	Entraînement rapporté avec sécurité de déroulement intégrée/manivelle de secours 200 Nm/14 tr/min et TST1	DKA200/14-NHK-NEC-TST	€ 669,00
DKA250/14A1A	Entraînement rapporté avec sécurité de déroulement intégrée/manivelle de secours 250 Nm/14 tr/min	DKA250/14-NHK-NE	€ 659,00
DKA250/14A2B	Entraînement rapporté avec sécurité de déroulement intégrée/manivelle de secours 250 Nm/14 tr/min et TST1	DKA250/14-NHK-NEC-TST	€ 729,00
DKA250/14C2B	Entraînement rapporté avec sécurité de déroulement intégrée/chaîne de secours horizontale 250 Nm/14 tr/min et TST1	DKA250/14-NKW-NEC-TST	€ 859,00
DKA300/14A1A	Entraînement rapporté avec sécurité de déroulement intégrée/manivelle de secours 300 Nm/14 tr/min	DKA300/14-NHK-NE	€ 689,00
DKA300/14A2B	Entraînement rapporté avec sécurité de déroulement intégrée/manivelle de secours 300 Nm/14 tr/min et TST1	DKA300/14-NHK-NEC-TST	€ 749,00
DKA400/14A1A	Entraînement rapporté avec sécurité de déroulement intégrée/manivelle de secours 400 Nm/14 tr/min	DKA400/14-NHK-NE	€ 979,00
DKA400/14A2B	Entraînement rapporté avec sécurité de déroulement intégrée/manivelle de secours 400 Nm/14 tr/min et TST1	DKA400/14-NHK-NEC-TST	€ 1.039,00
DKA500/14A1A	Entraînement rapporté avec sécurité de déroulement intégrée/manivelle de secours 500 Nm/14 tr/min	DKA500/14-NHK-NE	€ 1.109,00
DKA500/14A2B	Entraînement rapporté avec sécurité de déroulement intégrée/manivelle de secours 500 Nm/14 tr/min et TST1	DKA500/14-NHK-NEC-TST	€ 1.179,00

Listes de prix - Entraînements d'arbres Série D

N° de modèle D300	Description du modèle Entraînements d'arbres 35 Nm/32 tr/min	Référence de l'article	Prix Euro €
D300/32A1	Entraînement d'arbre D300 - 35 Nm/32 tr/min avec manivelle de secours et fin de course à broche SEK2/1S à gauche	D300 NHK - SEKW2/1SL	599,00
D300/32A2	Entraînement d'arbre D300 - 35 Nm / 32 tr/min avec manivelle de secours et fin de course à broche SEK2/1S à droite	D300 NHK - SEKW2/1SR	599,00
D300/32A3	Entraînement d'arbre D300 - 35 Nm/32 tr/min avec manivelle de secours et dispositif de coupure automatique KSAT1/1S	D300 NHK - KSAT1/1S	669,00
D300/32B1	Entraînement d'arbre D300 - 35 Nm/32 tr/min avec chaîne de secours et fin de course à broche SEKW2/1S à gauche	D300 NKW - SEKW2/1SL	699,00
D300/32B2	Entraînement d'arbre D300 - 35 Nm/32 tr/min avec chaîne de secours et fin de course à broche SEKW2/1S à droite	D300 NKW - SEKW2/1SR	699,00
D300/32B3	Entraînement d'arbre D300 - 35 Nm/32 tr/min avec chaîne de secours et dispositif de coupure automatique KSAT1/1S	D300 NKW - KSAT1/1S	779,00

N° de modèle D500	Description du modèle Entraînements d'arbres 65 Nm/32 tr/min	Référence de l'article	Prix Euro €
D500/32A1	Entraînement d'arbre D500 - 65 Nm/32 tr/min avec manivelle de secours et fin de course à broche SEK2/1S à gauche	D500 NHK - SEKW2/1SL	639,00
D500/32A2	Entraînement d'arbre D500 - 65 Nm/32 tr/min avec manivelle de secours et fin de course à broche SEK2/1S à droite	D500 NHK - SEKW2/1SR	639,00
D500/32A3	Entraînement d'arbre D500 - 65 Nm/32 tr/min avec manivelle de secours et dispositif de coupure automatique KSAT1/1S	D500 NHK - KSAT1/1S	719,00
D500/32B1	Entraînement d'arbre D500 - 65 Nm/32 tr/min avec chaîne de secours et fin de course à broche SEKW2/1S à gauche	D500 NKW - SEKW2/1SL	809,00
D500/32B2	Entraînement d'arbre D500 - 65 Nm/32 tr/min avec chaîne de secours et fin de course à broche SEKW2/1S à droite	D500 NKW - SEKW2/1SR	809,00
D500/32B3	Entraînement d'arbre D500 - 65 Nm/32 tr/min avec chaîne de secours et dispositif de coupure automatique KSAT1/1S	D500 NKW - KSAT1/1S	899,00

N° de modèle D1000	Description du modèle Entraînements d'arbres 125 Nm/32 tr/min	Référence de l'article	Prix Euro €
D1000/32A1	Entraînement d'arbre D1000 - 125 Nm/32 tr/min avec manivelle de secours et fin de course à broche SEK2/1S à gauche	D1000 NHK - SEKW2/1SL	729,00
D1000/32A2	Entraînement d'arbre D1000 - 125 Nm/32 tr/min avec manivelle de secours et fin de course à broche SEK2/1S à droite	D1000 NHK - SEKW2/1SR	729,00
D1000/32A3	Entraînement d'arbre D1000 - 125 Nm/32 tr/min avec manivelle de secours et dispositif de coupure automatique KSAT1/1S	D1000 NHK - KSAT1/1S	829,00
D1000/32B1	Entraînement d'arbre D1000 - 125 Nm/32 tr/min avec chaîne de secours et fin de course à broche SEKW2/1S à gauche	D1000 NKW - SEKW2/1SL	899,00
D1000/32B2	Entraînement d'arbre D1000 – 125 Nm/32 tr/min avec chaîne de secours et fin de course à broche SEKW2/1S à droite	D1000 NKW - SEKW2/1SR	899,00
D1000/32B3	Entraînement d'arbre D1000 - 125 Nm/32 tr/min avec chaîne de secours et dispositif de coupure automatique KSAT1/1S	D1000 NKW - KSAT1/1S	989,00

Listes de prix - Entraînements d'arbres Série D

N° de modèle D2500	Description du modèle Entraînements d'arbres 300 Nm/32 tr/min	Référence de l'article	Prix Euro €
D2500/32A1	Entraînement d'arbre D2500 - 300 Nm/32 tr/min avec manivelle de secours et fin de course à broche SEK2/1S à gauche	D2500 NHK - SEKW2/1SL	1.099,00
D2500/32A2	Entraînement d'arbre D2500 - 300 Nm/32 tr/min avec manivelle de secours et fin de course à broche SEK2/1S à droite	D2500 NHK - SEKW2/1SR	1.099,00
D2500/32A3	Entraînement d'arbre D2500 - 300 Nm/32 tr/min avec manivelle de secours et dispositif de coupure automatique KSAT1/1S	D2500 NHK - KSAT1/1S	1.179,00
D2500/32B1	Entraînement d'arbre D2500 - 300 Nm/32 tr/min avec chaîne de secours et fin de course à broche SEKW2/1S à gauche	D2500 NKW - SEKW2/1SL	1.359,00
D2500/32B2	Entraînement d'arbre D2500 – 300 Nm/32 tr/min avec chaîne de secours et fin de course à broche SEKW2/1S à droite	D2500 NKW - SEKW2/1SR	1.359,00
D2500/32B3	Entraînement d'arbre D2500 - 300 Nm/32 tr/min avec chaîne de secours et dispositif de coupure automatique KSAT1/1S	D2500 NKW - KSAT1/1S	1.449,00

N° de modèle D4000	Description du modèle Entraînements d'arbres 500 Nm/28 tr/min	Référence de l'article	Prix Euro €
D4000/28A1	Entraînement d'arbre D4000 - 500 Nm/28 tr/min avec manivelle de secours et fin de course à broche SEKW2/1S à gauche	D4000 NHK - SEKW2/1SL	1.599,00
D4000/28A2	Entraînement d'arbre D4000 - 500 Nm/28 tr/min avec manivelle de secours et fin de course à broche SEKW2/1S à droite	D4000 NHK - SEKW2/1SR	1.599,00
D4000/28A3	Entraînement d'arbre D4000 - 500 Nm/28 tr/min avec manivelle de secours et dispositif de coupure automatique KSAT1/1S	D4000 NHK - KSAT1/1S	1.699,00

N° de modèle D7000	Description du modèle Entraînements d'arbres 1100 Nm/26 tr/min	Référence de l'article	Prix Euro €
D7000/26A1	Entraînement d'arbre D7000 - 1100 Nm/26 tr/min avec manivelle de secours et fin de course à broche SEKW2/1S à gauche	D7000 NHK - SEKW2/1SL	2.499,00
D7000/26A2	Entraînement d'arbre D7000 - 1100 Nm/26 tr/min avec manivelle de secours et fin de course à broche SEKW2/1S à droite	D7000 NHK - SEKW2/1SR	2.499,00
D7000/26A3	Entraînement d'arbre D7000 - 1100 Nm/26 tr/min avec manivelle de secours et dispositif de coupure automatique KSAT1/1S	D7000 NHK - KSAT1/1S	2.599,00

Listes de prix - Entraînements d'arbres série D avec système d'embrayage EK, SK, MSK

N° de modèle D300	Description du modèle Entraînements d'arbres 35 Nm/32 tr/min avec EK, SK, MSK	Référence de l'article	Prix Euro €
D300/32EL	Entraînement d'arbre D300 - 35 Nm/32 tr/min et embrayage à gauche	D300 EKL	529,00
D300/32EL1	Entraînement d'arbre D300 - 35 Nm/32 tr/min, embrayage et fin de course à broche SEKW2/1S à gauche	D300 EKL - SEKW2/1SL	659,00
D300/32ER	Entraînement d'arbre D300 - 35 Nm/32 tr/min et embrayage à droite	D300 EKR	529,00
D300/32ER2	Entraînement d'arbre D300 - 35 Nm/32 tr/min, embrayage et fin de course à broche SEKW2/1S à droite	D300 EKR - SEKW2/1SR	659,00

N° de modèle D500	Description du modèle Entraînements d'arbres 65 Nm/32 tr/min avec EK, SK, MSK	Référence de l'article	Prix Euro €
D500/32EL	Entraînement d'arbre D500 - 65 Nm/32 tr/min avec embrayage à gauche	D500 EKL	599,00
D500/32EL1	Entraînement d'arbre D500 - 65 Nm/32 tr/min avec embrayage et fin de course à broche SEKW2/1S à gauche	D500 EKL - SEKW2/1SL	739,00
D500/32ER	Entraînement d'arbre D500 - 65 Nm/32 tr/min avec embrayage à droite	D500 EKR	599,00
D500/32ER2	Entraînement d'arbre D500 - 65 Nm/32 tr/min avec embrayage et fin de course à broche SEKW2/1S à droite	D500 EKR - SEKW2/1SR	739,00
D500/32ER4	Entraînement d'arbre D500 - 65 Nm/32 tr/min avec embrayage à droite et dispositif de coupure automatique	D500 EKR -KSATLW1/1S	839,00
D500/32MS	Entraînement d'arbre D500 - 65 Nm/32 tr/min avec embrayage moteur à friction	D500MSK	999,00
D500/32MS1	Entraînement d'arbre D500 - 65 Nm/32 tr/min avec embrayage moteur à friction, fin de course à broche SEK2/1S à gauche	D500MSK - SEK2/1SL	1.199,00
D500/32MS4	Entraînement d'arbre D500 - 65 Nm/32 tr/min avec embrayage moteur à friction, dispositif de coupure automatique KSATLW1/1S	D500MSK-KSATLW1/1S	1.349,00
D500/32SK	Entraînement d'arbre D500 - 65 Nm/32 tr/min avec accouplement rapide	D500SK	589,00
D500/32SK1	Entraînement d'arbre D500 - 65 Nm/32 tr/min avec accouplement rapide et fin de course à broche SEK2/1S à gauche	D500SK-SEK2/1SL	729,00

N° de modèle D1000	Description du modèle Entraînements d'arbres 125 Nm/32 tr/min avec EK, SK, MSK	Référence de l'article	Prix Euro €
D1000/32EL	Entraînement d'arbre D1000 - 125 Nm/32 tr/min avec embrayage à gauche	D1000 EKL	699,00
D1000/32EL1	Entraînement d'arbre D1000 - 125 Nm/32 tr/min avec embrayage et fin de course à broche SEKW2/1S à gauche	D1000 EKL - SEKW2/1SL	859,00
D1000/32ER	Entraînement d'arbre D1000 - 125 Nm/32 tr/min avec embrayage à droite	D1000 EKR	699,00
D1000/32ER2	Entraînement d'arbre D1000 - 125 Nm/32 tr/min avec embrayage et fin de course à broche SEKW2/1S à droite	D1000 EKR - SEKW2/1SR	859,00
D1000/32MS	Entraînement d'arbre D1000 - 125 Nm/32 tr/min avec embrayage moteur à friction	D1000MSK	1.199,00
D1000/32MS1	Entraînement d'arbre D1000 - 125 Nm/32 tr/min avec embrayage moteur à friction, fin de course à broche SEK2/1S à gauche	D1000MSK - SEKW2/1SL	1.399,00

Listes de prix - Entraînements d'arbres série D avec système d'embrayage EK, SK, MSK

N° de modèle D2500	Description du modèle Entraînements d'arbres 300 Nm/32 tr/min avec EK, SK, MSK	Référence de l'article	Prix Euro €
D2500/32EL	Entraînement d'arbre D2500 - 125 Nm/32 tr/min avec embrayage à gauche	D2500 EKL	1.629,00
D2500/32EL1	Entraînement d'arbre D1000 - 300 Nm/32 tr/min avec embrayage et fin de course à broche SEKW2/1S à gauche	D2500 EKL - SEKW2/1SL	1.699,00
D2500/32ER	Entraînement d'arbre D2500 - 300 Nm/32 tr/min avec embrayage à droite	D2500 EKR	1.629,00
D2500/32ER2	Entraînement d'arbre D2500 - 300 Nm/32 tr/min avec embrayage et fin de course à broche SEKW2/1S à droite	D2500 EKR - SEKW2/1SR	1.699,00

N° de modèle D4000	Description du modèle Entraînements d'arbres 65 Nm/32 tr/min 500 Nm/28 tr/min avec EK, SK, MSKt	Référence de l'article	Prix Euro €
D4000/28EL	Entraînement d'arbre D4000 - 500 Nm/28 tr/min avec embrayage à gauche	D4000 EKL	1.799,00
D4000/28EL1	Entraînement d'arbre D4000 - 500 Nm/28 tr/min avec embrayage et fin de course à broche SEKW2/1S à gauche	D4000 EKL - SEKW2/1SL	1.899,00
D4000/28ER	Entraînement d'arbre D4000 - 500 Nm/28 tr/min avec embrayage à droite	D4000 EKR	1.799,00
D4000/28ER2	Entraînement d'arbre D4000 - 500 Nm/28 tr/min avec embrayage et fin de course à broche SEKW2/1S à droite	D4000 EKR - SEKW2/1SR	1.899,00

Listes de prix - Accessoires

N° de modèle Accessoires	Description du modèle Accessoires Entraînements pour portes roulantes	Référence de l'article	Prix Euro €
G-A30	Axe A30	G-A30	€ 24,00
G-A40	Axe A40	G-A40	€ 30,00
G-AP30	Axe AP30	G-AP30	€ 30,00
G-AP40	Axe AP40	G-AP40	€ 40,00
G-APS30	Bague de réglage 30mm	G-APS30	€ 9,00
G-APS40	Bague de réglage 40mm	G-APS40	€ 12,00
G-GF	Pied articulé	G-GF	€ 12,00
G-WK3L	Console d'angle WK3	G-WK3L	€ 49,00
G-WK3R	Console d'angle WK3	G-WK3R	€ 49,00
G-WK4L	Console d'angle WK4	G-WK4L	€ 59,00
G-WK4R	Console d'angle WK4	G-WK4R	€ 59,00
G-WK5L	Console d'angle WK5	G-WK5L	€ 69,00
G-WK5R	Console d'angle WK5	G-WK5R	€ 69,00
G-DW1	Equerre de couple DW1 pour DKA120	G-DW1	€ 9,00
G-DW2	Equerre de couple DW2 pour DKA200/300	G-DW2	€ 12,00
G-DW3	Equerre de couple DW1 pour DKA400/500	G-DW3	€ 19,00
G-OKD5/30	Consoles universelles OKD5/30	G-OKD5/30	€ 64,00
G-OKD6/30	Consoles universelles OKD6/30	G-OKD6/30	€ 79,00
G-OKD6/40	Consoles universelles OKD6/40	G-OKD6/40	€ 104,00
G-OKD8/40	Consoles universelles OKD8/40	G-OKD8/40	€ 129,00

N° de modèle Accessoires	Description du modèle Accessoires pour entraînements de porte sectionnelle	Référence de l'article	Prix Euro €
G-E719	Console de couple E719	G-E719	€ 8,00
G-1315	Set de montage pour entraînement indirect	G-1315	€ 225,00
G-E1111	Manivelle articulée E1111, seulement DKS	G-E1111	€ 88,00

N° de modèle Accessoires	Description du modèle Commandes	Référence de l'article	Prix Euro €
G-TST-2	Commande automatique d'inversion à contacteur TST-2	G-TST-2	€ 252,00
G-TST-3	Commande de porte automatique avec fonction de lampe	G-TST-3	€ 369,00

N° de modèle Accessoires	Description du modèle Sécurités de déroulement	Référence de l'article	Prix Euro €
G-AS1	Sécurité de déroulement AS1	G-AS1	€ 199,00
G-AS2	Sécurité de déroulement AS2	G-AS2	€ 319,00
G-AS4	Sécurité de déroulement AS4	G-AS4	€ 749,00
G-AS5	Sécurité de déroulement AS5	G-AS5	€ 1.298,00

Listes de prix - Accessoires

N° de modèle Accessoires	Description du modèle Accessoires Transmetteurs d'instructions	Référence de l'article	Prix Euro €
100010	Commutateur à clé, montage encastré, 1 instruction	100010	€ 43,00
100027	Commutateur à clé, montage encastré, 2 instructions	100027	€ 43,00
100034	Commutateur à clé, montage en applique, 1 instruction	100034	€ 43,00
100041	Commutateur à clé, montage en applique, 2 instructions	100041	€ 43,00
G-DI3	Triple poussoir DI3	G-DI3	€ 26,00
G-DI3K	Triple poussoir DI3, câble de 4 m	G-DI3K	€ 43,00
G-DI3K7	Triple poussoir DI3, câble de 7,5 m	G-DI3K7	€ 44,00
600114	Triple poussoir, boîtier métallique	600114	€ 102,00
G-DS4	Triple poussoir DS4, verrouillable	G-DS4	€ 109,00
G-DSH1	Commutateur à clé, montage en applique, 1 instruction, avec touche Stop	G-DSH1	€ 59,00
G-DSH2	Commutateur à clé, montage en applique, 2 instructions, avec touche Stop	G-DSH2	€ 64,00
G-DSHU1	Commutateur à clé, montage encastré, 1 instruction, avec touche Stop	G-DSHU1	€ 59,00
G-DSHU2	Commutateur à clé, montage encastré, 2 instructions, avec touche Stop	G-DSHU2	€ 64,00
G-EZ1	Commutateur à tirette	G-EZ1	€ 39,00
16200LM	Contacteur portillon/contacteur piéton	16200LM	€ 39,00
600084	Poussoir d'arrêt d'urgence	600084	€ 27,00
600091	Interrupteur général	600091	€ 26,00

N° de modèle Accessoires	Description du modèle Emetteurs radio	Référence de l'article	Prix Euro €
94335E	Mini émetteur portatif 3 canaux 433 MHz Rolling Code	G94335E	€ 31,70
94330E	Emetteur portatif 1 canal 433 MHz Rolling Code	G94330E	€ 25,60
94333E	Emetteur portatif 3 canaux 433 MHz Rolling Code	G94333E	€ 31,70
4335E	Mini émetteur portatif 3 canaux 433 MHz Billion Code	G4335E	€ 31,70
4330E	Emetteur portatif 1 canal 433 MHz Billion Code	G4330E	€ 25,60
4332E	Emetteur portatif 2 canaux 433 MHz Billion Code avec commutateur multiple	G4332E	€ 28,30
4333E	Emetteur portatif 3 canaux 433 MHz Billion Code	G4333E	€ 31,70
9747E	Serrure à code numérique 433 MHz Rolling Code	G9747E	€ 38,40
747E	Serrure à code numérique 433 MHz Billion Code	G747E	€ 38,40

N° de modèle Accessoires	Description du modèle Récepteurs universels	Référence de l'article	Prix Euro €
7430E	Récepteur universel 433 MHz	G7430E	€ 36,30
7433E	Récepteur universel 3 canaux, coaxial	G7433E	€ 54,50
8002E	Récepteur universel 2 canaux IP45 sans module radio	8002E	€ 53,00
801221	Module radio 433 MHz	801221	€ 29,00

Tous les prix sont en Euro (€). Tarifs valables à partir du 01.09.2004. Sous réserve de modification.
Tous les prix sont valables départ entrepôt de Saarwellingen, Allemagne, et sont en Allemagne des prix H.T. (taux de TVA actuel : 16 %).
Modes de paiement : virement, contre remboursement, chèque, traites, paiement comptant
Chamberlain GmbH - Alfred-Nobel-Straße 4 - D - 66793Saarwellingen - Tél. : +49 (0) 68 38 90 72 22

Listes de prix - Accessoires

N° de modèle Accessoires	Description du modèle Accessoires électriques	Référence de l'article	Prix Euro €
600220	Câble spiralé 3 m 4x0,5 mm	600220	€ 69,00
G-AC1001	Câble spiralé OSE	G-AC1001	€ 36,00
G-NSPG30/4	Câble spiralé NSPG30/4	G-NSPG30/4	€ 36,00
G-NSPG45/4	Câble spiralé NSPG45/4	G-NSPG45/4	€ 62,00
G-AC1103	Boîte de dérivation	G-AC1103	€ 34,00
600008	Colonne universelle pour barrières photoélectriques	600008	€ 59,00
600015	Colonne sur pied universelle pour serrure à code, interrupteur à clé	600015	€ 98,00
100263	Paire de barrières photoélectriques	100263	€ 40,00
203292	Détecteur de boucle 1 canal	203292	€ 249,00
203308	Détecteur de boucle 2 canaux	203308	€ 349,00
G-AL1	Lampe rouge	G-AL1	€ 45,00
G-AL2	Lampe rouge/verte	G-AL2	€ 89,00
3LM	Pile 3 volts (10 pièces)	3LM	€ 25,00
12LM	Pile 12 volts (10 pièces)	12LM	€ 11,40
25LM	Pile 9 volts (10 pièces)	25LM	€ 20,10

N° de modèle Accessoires	Description du modèle Réglette de contacts optique	Référence de l'article	Prix Euro €
G-OSE-B3518	Butée de porte	G-OSE-B3518	€ 12,00
G-OSE-C	Rail C	G-OSE-C	€ 12,00
G-OSE-C2323	Unité d'analyse	G-OSE-C2323	€ 229,00
G-OSEP45/20-2.5	Profilé creux 45/20mm 2,5m	G-OSEP45/20-2.5	€ 55,00
G-OSEP45/20-5	Profilé creux 45/20mm 5m	G-OSEP45/20-5	€110,00
G-OSEP45/20-7.5	Profilé creux 45/20mm 7,5m	G-OSEP45/20-7.5	€ 165,00
G-OSEP45/20-10	Profilé creux 45/20mm 10m	G-OSEP45/20-10	€ 220,00
G-OSEP45/20-30	Profilé creux 45/20mm 30m	G-OSEP45/20-30	€ 599,00
G-OSEP45/55-2.5	Profilé creux 45/55mm 2,5m	G-OSEP45/55-2.5	€ 60,00
G-OSEP45/55-5	Profilé creux 45/55mm 5m	G-OSEP45/55-5	€ 120,00
G-OSEP45/55-7.5	Profilé creux 45/55mm 7,5m	G-OSEP45/55-7.5	€ 180,00
G-OSEP45/55-10	Profilé creux 45/55mm 10m	G-OSEP45/55-10	€ 239,00
G-OSEP45/55-30	Profilé creux 45/55mm 30m	G-OSEP45/55-30	€ 679,00
G-OSE-S1100	Set Ose émetteur & récepteur	G-OSE-S1100	€ 115,00

N° de modèle Accessoires	Description du modèle Sonderzubehör	Référence de l'article	Prix Euro €
G-1104	Plaque de fixation en acier E1104 U	G-1104	€ 48,00
G-DWOEG	Contact DW DWOEG	G-DWOEG	€ 90,00
G-E1109	Pied de réducteur pour DKA120/140	G-E1109	€ 22,00
G-HK4	Rallonge de chaîne à enrouleur HK4 - 5,5m	G-HK4	€ 27,00
G-HK5	Rallonge de chaîne à enrouleur HK5 - 5,5m	G-HK5	€ 29,00
G-HK5-7	Rallonge de chaîne à enrouleur HK5-7m	G-HK5-7	€ 34,00
G-INTSET	Système de transmission de signal	G-INTSET	€ 932,00

Tous les prix sont en Euro (€). Tarifs valables à partir du 01.09.2004. Sous réserve de modification.
Tous les prix sont valables départ entrepôt de Saarwellingen, Allemagne, et sont en Allemagne des prix H.T. (taux de TVA actuel : 16 %).
Modes de paiement : virement, contre remboursement, chèque, traites, paiement comptant
Chamberlain GmbH - Alfred-Nobel-Straße 4 - D - 66793Saarwellingen - Tél. : +49 (0) 68 38 90 72 22