AUSSENTORANTRIEBE

LiftMaster

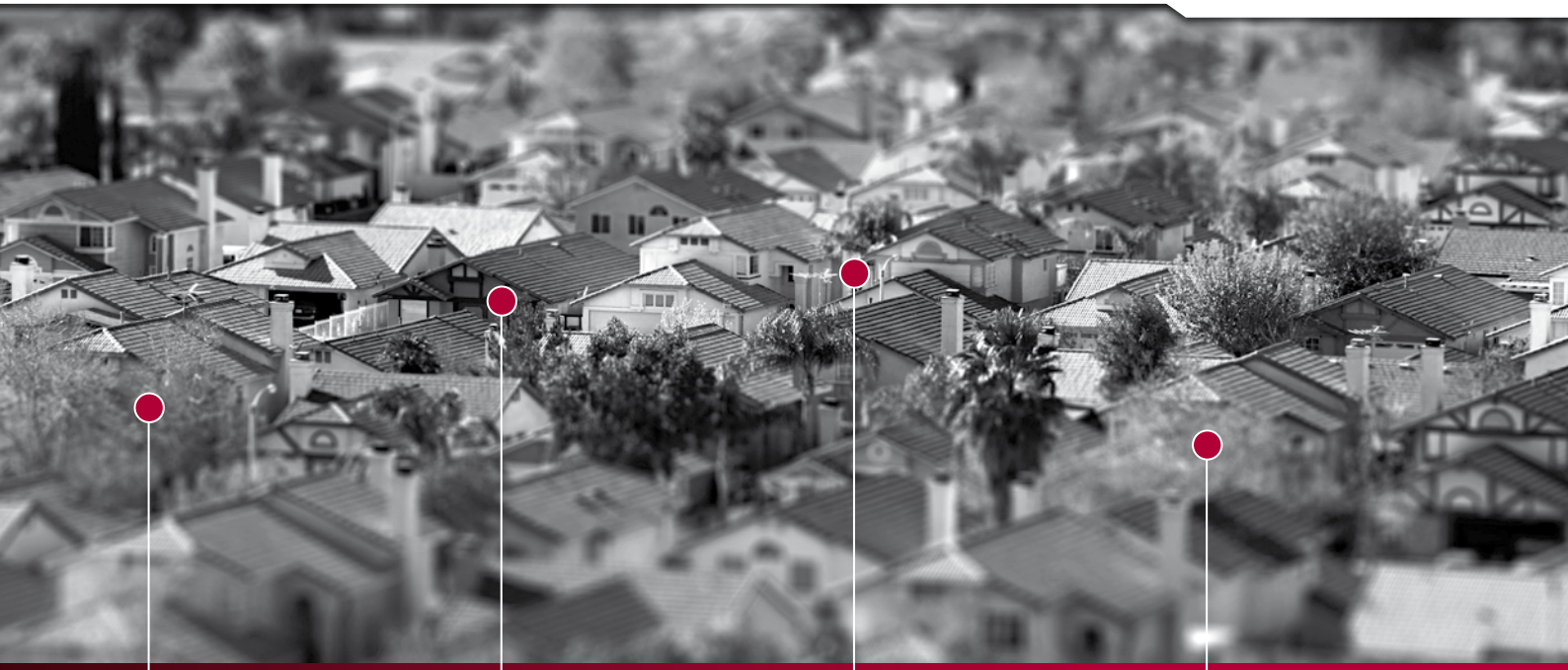

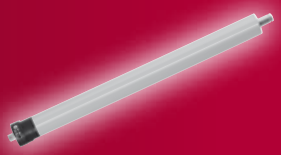

Besuchen Sie unser Dealer Extranet und profitieren Sie!

DREHTORANTRIEB

SCS200

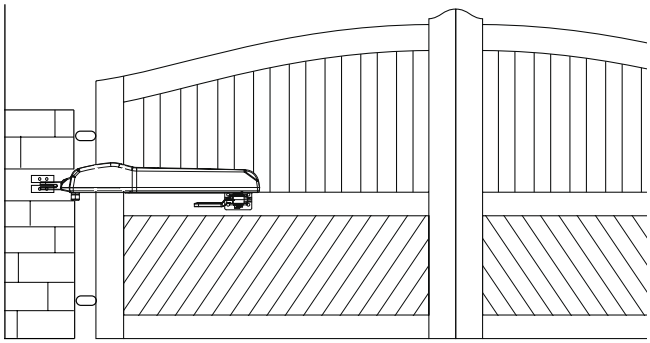

2 Jahre Vollgarantie
Anlagen bitte entsprechend
EN60335-2-103 installieren.
TÜV Bauartgeprüft.

Hochwertiges Zubehör im Lieferumfang

3-Kanal Mini Handsender 94335E

Funkempfänger 801221

Lichtschranke 772E

Steuerung 24 V

LiftMaster

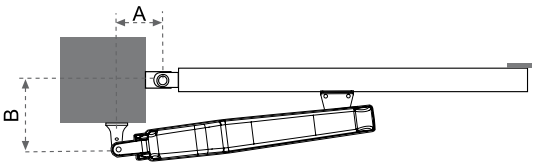

Für einen Öffnungswinkel von 90°–105°

Maß A: 12–13 cm

Maß B: 13–14 cm

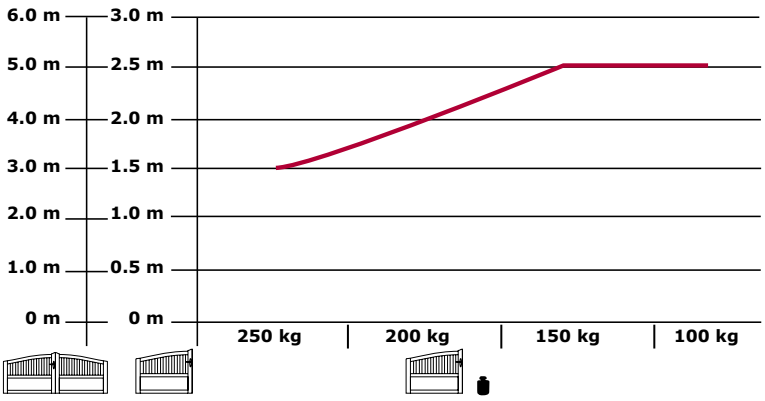

Optionales Zubehör

9747E

Digitales Codeschloss

FLA1-LED

Signalblinkleuchte

Weiteres Zubehör finden Sie in unserer Preisliste.

Technische Daten

		SCS200
Spannungsversorgung	V AC	220–240
Frequenz	Hz	50
Motorspannung	V	24
Leistung (nom.)	W	40
Stromaufnahme (max.)	A	1,3
Nennzugkraft	N	300
Kondensator	µF	–
Thermoüberlastungsschutz	°C	–
Motordrehzahl	U/min.	2.800
Geschwindigkeit (Arm)	mm/s	~25
Zyklen (Volllast)	Zyklen/h	~5–10
Arbeitstemperatur	°C	-20/+55
Schutzklasse		I
Schutzart	IP	44
Gewicht (Arm)	kg	5

Modelle und Ausstattung

Modell	Anzahl Antriebe	Montage-halter	Elekt. Endschalter	Steuerung	Batterie-betrieb	Anzahl Handsender 94335E	Funk-empfänger 801221	Licht-schranke 772E	Blinklampe FLA1-LED	Schlüssel-schalter COM18010	Antennenkit ANT4X-1LM
SCS200K	2 x	•	•	•	•	1 x	433 MHz	•	optional	optional	optional

9A6101

LiftMaster

Chamberlain GmbH
Alfred-Nobel-Straße 4
D-66793 Saarwellingen
www.liftmaster.eu

©2012 Chamberlain GmbH

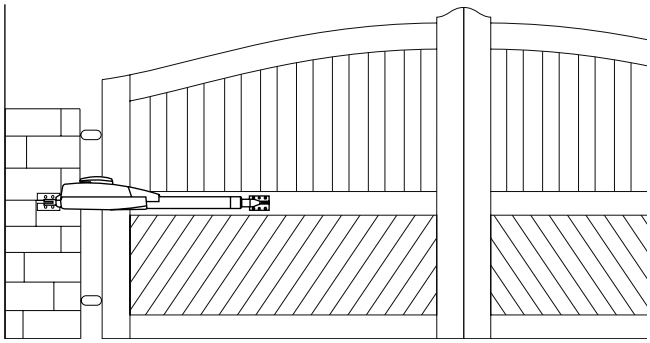

2 Jahre Vollgarantie
Anlagen bitte entsprechend
EN60335-2-103 installieren.
TÜV Bauartgeprüft.

Hochwertiges Zubehör im Lieferumfang **SCS300K | SCS300K-124 | SCS300K-120**

3-Kanal Mini Handsender 94335E

Funkempfänger 801221

Lichtschranke 772E

Steuerung 230 V CB11

Steuerung 24 V CB124

LiftMaster

A=15 cm B=15 cm	=~90°	A 12 cm	14 cm	16 cm	18 cm
B	10 cm	115°	112°	110°	105°
	12 cm	110°	105°	101°	90°
	14 cm	108°	95°	90°	85°
	16 cm	106°	90°	85°	

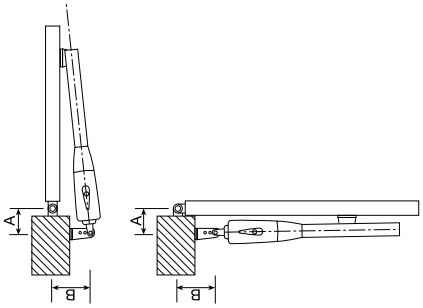

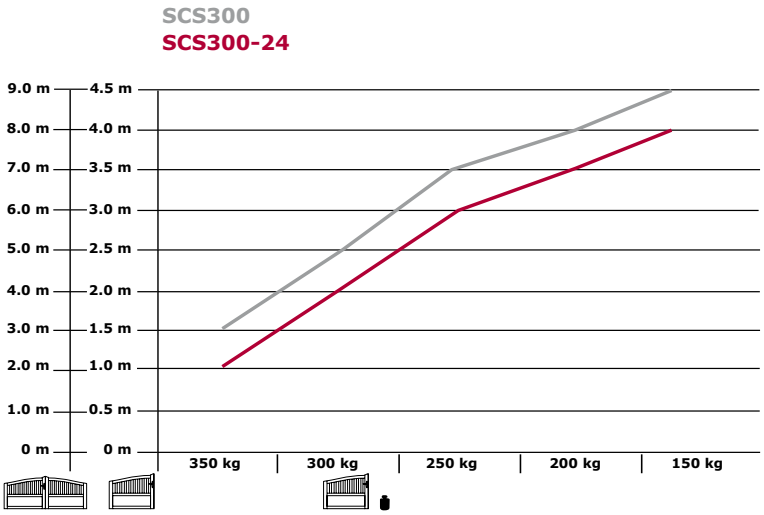

Optionales Zubehör

772E Infrarot Sicherheitssensor

FLA1-LED Signalblinkleuchte

Weiteres Zubehör finden Sie in unserer Preisliste.

Technische Daten

		SCS300	SCS300-24	SCS300-120
Spannungsversorgung	V AC	220–240	220–240	127
Frequenz	Hz	50	50	60
Motorspannung	V	230 AC	24 DC	127 AC
Leistung (nom.)	W	280	48	280
Stromaufnahme (max.)	A	1,2	2	2,4
Nennzugkraft	N	250	250	250
Kondensator	µF	6,3	–	25
Thermoüberlastungsschutz	°C	140	–	140
Motordrehzahl	U/min.	1.400	2.400	1.400
Geschwindigkeit (Arm)	mm/s	~20	~25	~20
Laufweg	mm	300	300	300
Zyklen (Volllast)	Zyklen/h	~20	~70	~20
Arbeitstemperatur	°C	-20/+55	-20/+55	-20/+55
Schutzklasse		I	I	I
Schutzart	IP	44	44	44
Gewicht (Arm)	kg	6,5	6,5	6,5

Modelle und Ausstattung

Modell	Anzahl Antriebe	Montage-halter	Spindel-Anschläge	Konden-sator	Steue-rung	Batterie-betrieb	Anzahl Handsender 94335E	Funk-empfänger 801221	Licht-schranke 772E	Blink-lampe FLA1-LED	Schlüssel-schalter COM18010	Antennenkit ANT4X-1LM	Anzahl Kartons
SCS300	1 x	•	•	•									1
SCS300-24	1 x	•											1
SCS300K	2 x	•	•	•	•		2 x	433 MHz	•	optional	optional	optional	4
SCS300K-124	2 x	•			•	•	2 x	433 MHz	•	optional	optional	optional	4
SCS300K-120	2 x	•	•	•	•		2 x	433 MHz	•	optional	optional	optional	4

9A6201

LiftMaster

Chamberlain GmbH
Alfred-Nobel-Straße 4
D-66793 Saarwellingen
www.liftmaster.eu

©2012 Chamberlain GmbH

DREHTORANTRIEB

LYN400

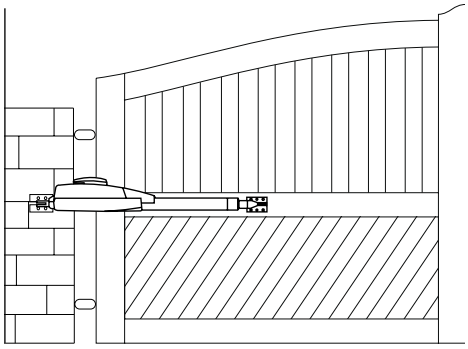

2 Jahre Vollgarantie
Anlagen bitte entsprechend
EN60335-2-103 installieren.
TÜV Bauartgeprüft.

Hochwertiges Zubehör im Lieferumfang

3-Kanal Mini Handsender 94335E

Funkempfänger 801221

Lichtschranke 772E

Steuerung 24 V CB124

LiftMaster

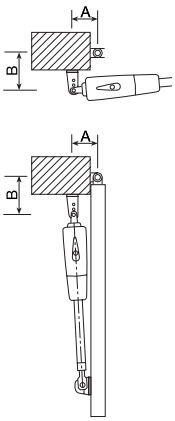

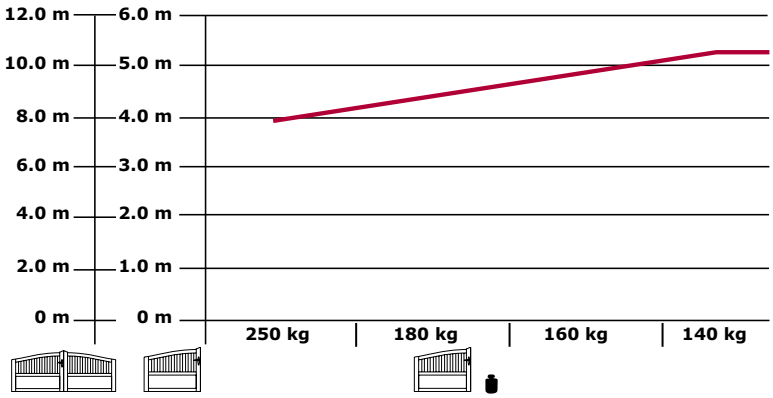

A=19 cm B=19 cm	=~90°	A						
		14 cm	16 cm	18 cm	20 cm	22 cm	24 cm	26 cm
B	14 cm	105°	120°	125°	111°	105°	99°	95°
	16 cm	103°	118°	113°	102°	98°	94°	90°
	18 cm	111°	115°	105°	97°	93°	90°	
	20 cm	109°	103°	95°	90°	85°		
	22 cm	106°	95°	90°				
	24 cm	95°						
	26 cm							

Optionales Zubehör

772E Infrarot Sicherheitssensor

FLA1-LED Signalblinkleuchte

Weiteres Zubehör finden Sie in unserer Preisliste.

Technische Daten

		LYN400-24
Spannungsversorgung	V AC	220–240
Frequenz	Hz	50
Motorspannung	V	24 DC
Leistung (nom.)	W	48
Stromaufnahme (max.)	A	2
Nennzugkraft	N	250
Kondensator	µF	–
Thermoüberlastungsschutz	°C	–
Motordrehzahl	U/min	2.400
Geschwindigkeit (Arm)	mm/s	20
Laufweg	mm	400
Zyklen (Volllast)	Zyklen/h	~50
Arbeitstemperatur	°C	-20/+55
Schutzklasse		I
Schutzart	IP	44
Gewicht (Arm)	kg	7
Max. Flügellänge bei 250 kg	m	4
Max. Flügelgewicht bei max. Länge (inkl. 20 % Reserve)	kg	250

Modelle und Ausstattung

Modell	Anzahl Antriebe	Montage-halter	Konden-sator	Steuerung	Batterie-betrieb	Anzahl Hand-sender 94335E	Funk-empfänger 801221	Licht-schranke 772E	Blink-lampe FLA1-LED	Schlüsselschalter COM18010	Antennenkit ANT4X-1LM	Anzahl Kartons
LYN400-24	1 x	•										1
LYN400K-124	2 x	•		•	•	2 x	433 MHz	•	optional	optional	optional	4

9A6901

LiftMaster

Chamberlain GmbH
Alfred-Nobel-Straße 4
D-66793 Saarwellingen
www.liftmaster.eu

©2012 Chamberlain GmbH

2 Jahre Vollgarantie
Anlagen bitte entsprechend
EN60335-2-103 installieren.
TÜV Bauartgeprüft.

Hochwertiges Zubehör im Lieferumfang **SCS500K-124 | SCS500-24**

3-Kanal Mini Handsender 94335E

Funkempfänger 801221

Lichtschranke 772E

Steuerung 24 V CB124

LiftMaster

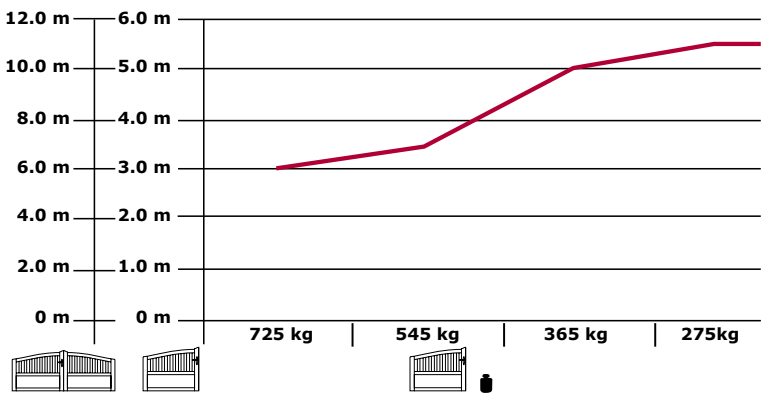

Optionales Zubehör

772E Infrarot Sicherheitssensor

FLA1-LED Signalblinkleuchte

Weiteres Zubehör finden Sie in unserer Preisliste.

Technische Daten

		SCS500-24
Spannungsversorgung	V AC	220–240
Frequenz	Hz	50
Motorspannung	V	24 DC
Leistung	W	240
Stromaufnahme	A	10
Kondensator	µF	–
Thermoüberlastungsschutz	°C	–
Geschwindigkeit (Arm)	90°	20 s
Laufweg	mm	510
Zyklen (Volllast)	Zyklen/h	12
Arbeitstemperatur	°C	-20/+55
Schutzklasse		I
Schutzart	IP	44
Gewicht (~)	kg	10
Max. Flügellänge bei 275 kg	m	5,5
Max. Flügelgewicht	kg	725

Modelle und Ausstattung

Modell	Anzahl Antriebe	Montage-halter	Spindel-Anschläge	Konden-sator	Steue-rung	Batterie-betrieb	Anzahl Handsender 94335E	Funk-empfänger 801221	Licht-schranke 772E	Blink-lampe FLA1-LED	Schlüssel-schalter COM18010	Antennenkit ANT4X-1LM	Anzahl Kartons
SCS500-24*	1 x	•											1
SCS500K-124*	2 x	•			•	•	2 x	433 MHz	•	optional	optional	optional	4

* verfügbar 2. Jahreshälfte 2012

9A6911

LiftMaster

Chamberlain GmbH
Alfred-Nobel-Straße 4
D-66793 Saarwellingen
www.liftmaster.eu

©2012 Chamberlain GmbH

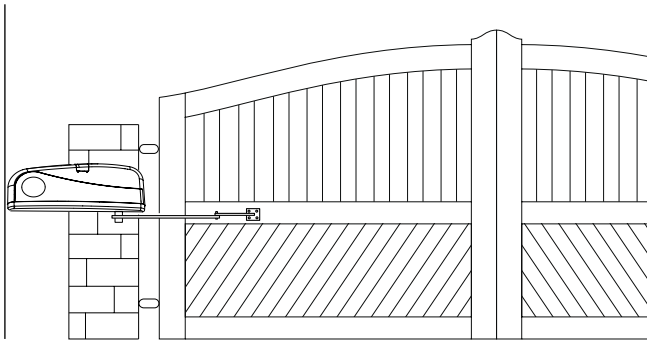

2 Jahre Vollgarantie
Anlagen bitte entsprechend
EN60335-2-103 installieren.
TÜV Bauartgeprüft.

Hochwertiges Zubehör im Lieferumfang

3-Kanal Mini Handsender 94335E

Funkempfänger 801221

Lichtschranke 772E

Steuerung 24 V

Montageplatte ART-7

Antriebsarm ART-3AL

LiftMaster

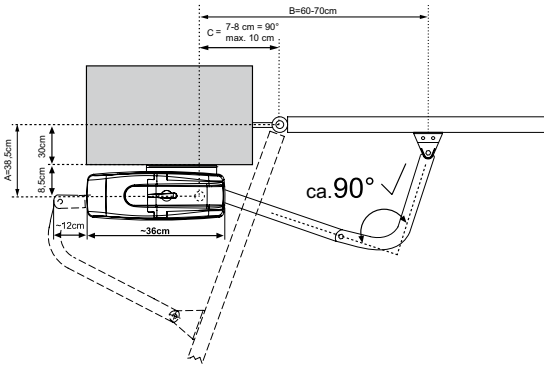

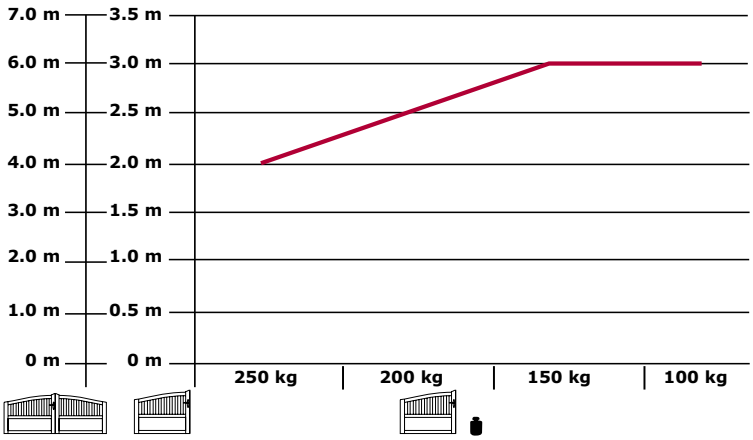

Optionales Zubehör

ART-2 2 m Torarm

ART-6 Bodenplatte schmal

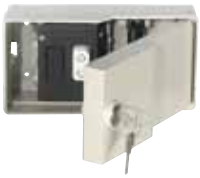

ART-4 Entriegelung von außen

ART-5 Entriegelung von innen

Weiteres Zubehör finden Sie in unserer Preisliste.

Technische Daten

		ART200
Spannungsversorgung	V AC	220–240
Frequenz	Hz	50
Motorspannung	V	24
Leistung (nom.)	W	40
Stromaufnahme (max.)	A	1,3
Nennzugkraft	N	200
Kondensator	µF	–
Thermoüberlastungsschutz	°C	–
Motordrehzahl	U/min.	2.800
Öffnungszeit 90°	sek.	~25
Zyklen (Volllast)	Zyklen/h	~20
Arbeitstemperatur	°C	-20/+55
Schutzklasse		I
Schutzart	IP	44
Gewicht (Arm)	kg	5

Modelle und Ausstattung

Modell	Antrieb mit Haube	Elekt. Endschalter	Trans-formator	Steue-rung	Montage-platte ART-7*	Antriebs-Arm ART-3AL**	Anzahl Handsender 94335E	Funk-empfänger 801221	Licht-schranke 772E	Blink-lampe FLA1-LED	Schlüssel-schalter COM18010	Antennenkit ANT4X-1LM	Anzahl Kartons
ART200K	2 x	•	•	•	•	•	1 x	433 MHz	•	optional	optional	optional	8

*ART-7 für breite Pfeiler

**ART-3AL Aluminium Design, Torarm

9A6301

LiftMaster

Chamberlain GmbH
Alfred-Nobel-Straße 4
D-66793 Saarwellingen
www.liftmaster.eu

©2012 Chamberlain GmbH

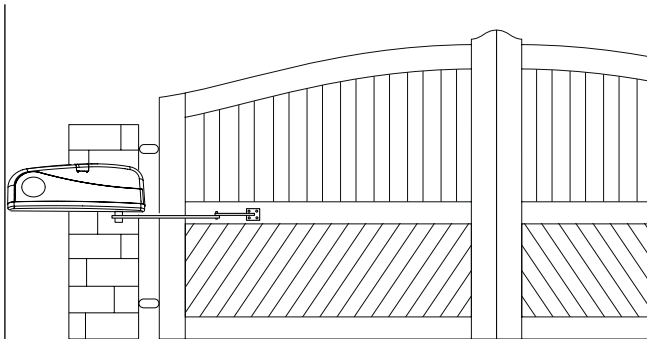

2 Jahre Vollgarantie
Anlagen bitte entsprechend
EN60335-2-103 installieren.
TÜV Bauartgeprüft.

Hochwertiges Zubehör im Lieferumfang **ART300K | ART300K-124**

3-Kanal Mini Handsender 94335E

Funkempfänger 801221

Lichtschranke 772E

Steuerung 230 V CB11

Steuerung 24 V CB124

Montageplatte ART-7

Antriebsarm ART-3AL

LiftMaster

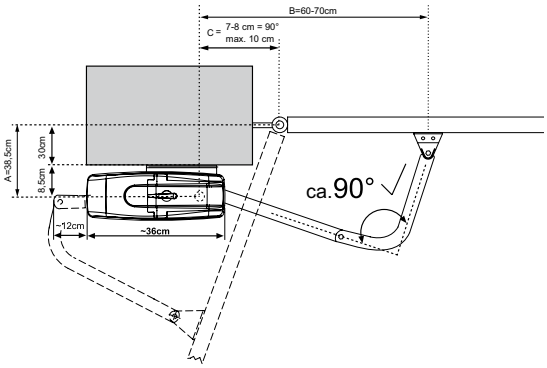

Optionales Zubehör

ART-1 1 m Torarm

ART-2 2 m Torarm

ART-5 Entriegelung von innen

ART-3 3 m Torarm

ART-6 Bodenplatte schmal

ART-4 Entriegelung von außen

Weiteres Zubehör finden Sie in unserer Preisliste.

Technische Daten

		ART300	ART300-124
Spannungsversorgung	V AC	220–240	220–240
Frequenz	Hz	50	50
Motorspannung	V	230	24
Leistung (nom.)	W	400	60
Stromaufnahme (max.)	A	1,8	2,5
Nennzugkraft	N	350	280
Kondensator	µF	10	–
Thermoüberlastungs-schutz	°C	140	nicht erforderlich
Motordrehzahl	U/min.	1.400	1.800
Öffnungszeit 90°	sek.	~14	~12
Zyklen (Volllast)	Zyklen/h	~20	~50
Arbeitstemperatur	°C	-20/+55	-20/+55
Schutzklasse		I	I
Schutzart	IP	44	44
Gewicht (Arm)	kg	6	9

Modelle und Ausstattung

Modell	Antrieb mit Haube	Konden-sator	Elekt. End-schalter	Steue-rung	Montage-platte ART-7*	Antriebs-Arm ART-3AL**	Anzahl Handsender 94335E	Funk-empfänger 801221	Licht-schranke 772E	Blink-lampe FLA1-LED	Schlüssel-schalter COM18010	Antennenkit ANT4X-1LM	Anzahl Kartons
ART300	1 x	•	•										1
ART300K	2 x	•	•	•	•	•	2 x	433 MHz	•	optional	optional	optional	8
ART300-124	1 x		•										1
ART300K-124	2 x		•	•	•	•	2 x	433 MHz	•	optional	optional	optional	8

*ART-7 für breite Pfeiler **ART-3AL Aluminium Design, Torarm

9A6401

LiftMaster

Chamberlain GmbH
Alfred-Nobel-Straße 4
D-66793 Saarwellingen
www.liftmaster.eu

©2012 Chamberlain GmbH

UNTERFLURANTRIEB

SUB300

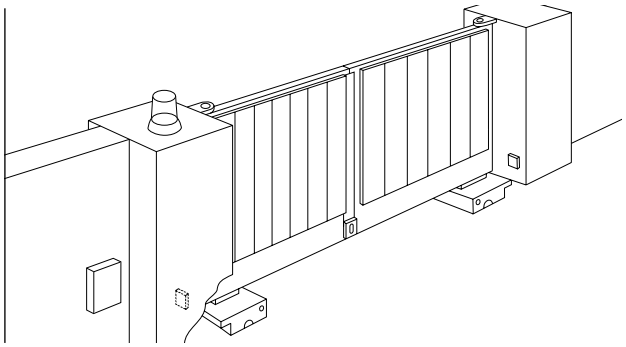

2 Jahre Vollgarantie
Anlagen bitte entsprechend
EN60335-2-103 installieren.
TÜV Bauartgeprüft.

Hochwertiges Zubehör im Lieferumfang

3-Kanal Mini Handsender 94335E

Funkempfänger 801221

Lichtschranke 772E

Steuerung 230 V CB11

Steuerung 24 V CB124

Antriebsbox SUB300B

Torarm SUB-110°

LiftMaster

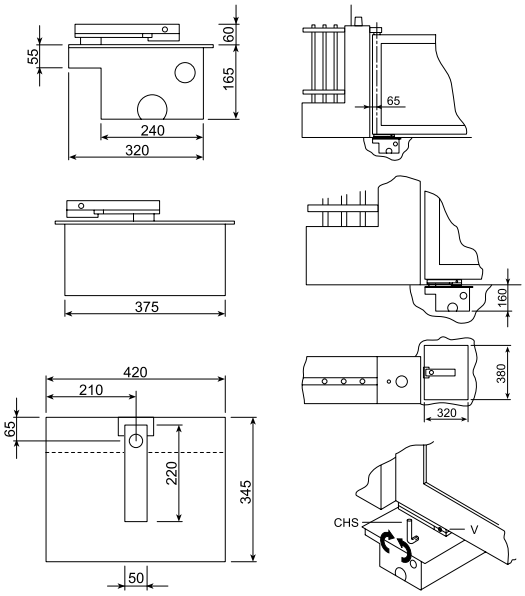

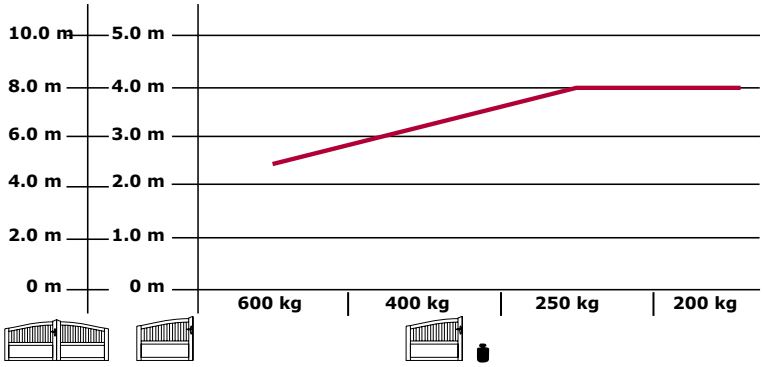

Optionales Zubehör

SUB-180 – 180° Arm

SUB100S – Adapterarm zur Nachrüstung

SUB-110 – 110° Arm

Weiteres Zubehör finden Sie in unserer Preisliste.

Technische Daten

		SUB300	SUB324
Spannungsversorgung	V AC	220–240	220–240
Frequenz	Hz	50	50
Motorspannung	V	230 AC	24 DC
Leistung (nom.)	W	300	48
Stromaufnahme (max.)	A	2,1	2,0
Nennzugkraft	N	380	380
Kondensator	µF	10	–
Thermoüberlastungsschutz	°C	150	–
Motordrehzahl	U/min.	1.400	2.500
Zyklen (Volllast)	Zyklen/h	~20	~40
Arbeitstemperatur	°C	-25/+55	-25/+55
Schutzklasse		I	I
Schutzart	IP	67	67
Gewicht (Arm)	kg	10	10

Modelle und Ausstattung

Modell	Anzahl Antriebe	Konden-sator	Steue-rung	Anzahl Handsender 94335E	Funk-empfänger 801221	Antriebs-box*	Antriebs-arm**	Licht-schranke 772E	Blink-lampe FLA1-LED	Schlüsselschalter COM18010	Antennenkit ANT4X-1LM	Anzahl Kartons
SUB300M	1 x	•										1
SUB324M	1 x											1
SUB300K	2 x	•	•	2 x	433 MHz	•	•	•	optional	optional	optional	8
SUB324K	2 x		•	2 x	433 MHz	•	•	•	optional	optional	optional	8

*SUB300B verzinkte Box im Lieferumfang enthalten

**SUB-110 110° Torarm enthalten

9A6501

LiftMaster

Chamberlain GmbH
Alfred-Nobel-Straße 4
D-66793 Saarwellingen
www.liftmaster.eu

©2012 Chamberlain GmbH

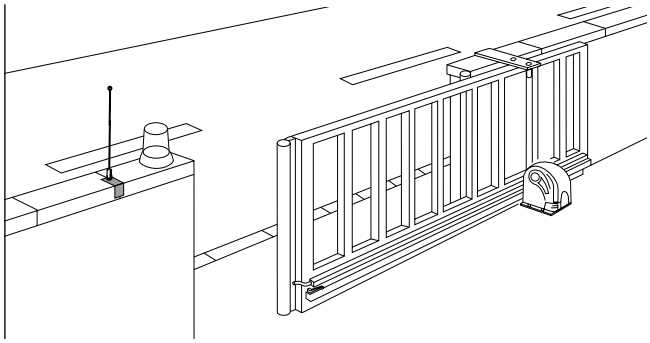

2 Jahre Vollgarantie
Anlagen bitte entsprechend
EN60335-2-103 installieren.
TÜV Bauartgeprüft.

Hochwertiges Zubehör im Lieferumfang

SLY250K | SLY300K | SLY324K | SLY500K | SLY524K | SLY500K-120 | SLY1000K | SLY1800K

3-Kanal Mini Handsender 94335E

Funkempfänger 801221

Lichtschranke 772E

Steuerung 230 V CB22

Steuerung 24 V CB202

LiftMaster

SLY300/SLY500/SLY1000/SLY1800

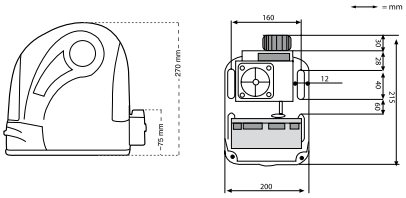

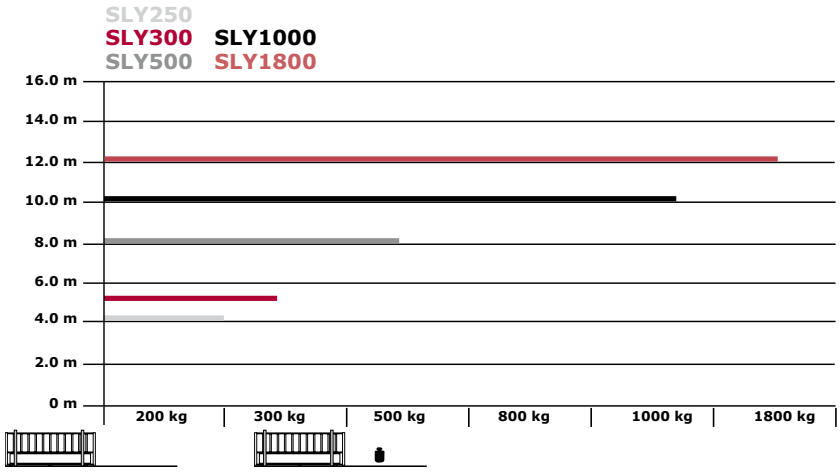

SLY250

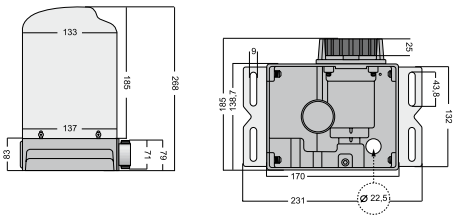

Optionales Zubehör

320001 Zahnstange, 1 m, Stahl

202097 Zahnstange, 4 x 1 m Kit, Stahl

202127 Zahnstange, 1 m, Kunststoff

202134 Zahnstange, 8 x 0,5 m, Kunststoff

203261 Umdrehungssensor

Weiteres Zubehör finden Sie in unserer Preisliste.

Technische Daten

		SLY250	SLY300	SLY300-24	SLY500	SLY500-24	SLY500-120	SLY1000	SLY1800
Spannungsversorgung	V AC	220–240	220–240	220–240	220–240	220–240	127	220–240	220–240
Frequenz	Hz	50	50	50	50	50	60	50	50
Motorspannung	V	230 AC	230 AC	24 DC	230 AC	24 DC	127 AC	230 AC	230 AC
Leistung (nom.)	W	130	300	40	360	60	360	480	600
Stromaufnahme (max.)	A	1	1,3	1,8	1,5	2,5	2,8	2,1	2,6
Drehmoment	Nm	6	10	8	14	12	14	20	34
Kondensator	µF	8	8	–	10	–	40	16	20
Thermoüberlastungsschutz	°C	140	140	–	140	–	140	140	140
Motordrehzahl	U/min.	1.400	1.400	2.500	1.400	2.200	1.650	1.400	1.400
Geschwindigkeit (Arm)	m/min.	12	10,5	14	10,5	12	12	10,5	8
Zyklen (Volllast)	Zyklen/h	~20	~20	~50	~20	~50	20	~20	~20
Arbeitstemperatur	°C	-25 +55	-25 +55	-25 +55	-25 +55	-25 +55	-25 +55	-25 +55	-25 +55
Schutzklasse		I	I	I	I	I	I	I	I
Schutzart	IP	44	44	44	44	44	44	44	44
Gewicht (Arm)	kg	7	8	8	8	8	8	9	10

Modelle und Ausstattung

Modell	Antrieb mit Haube	Einstellb. Montage-platte	Konden-sator	Trans-formator	Magnetische Endschalter	Steuerung	Anzahl Handsender 94335E	Funk-empfänger 801221	Lichtschranke 772E	Blink-lampe FLA1-LED	Schlüsselschalter COM18010	Antennenkit ANT4X-1LM	Anzahl Kartons
SLY250	1 x	•	•		•								1
SLY250K	1 x	•	•		•	•	2 x	433 MHz	•	optional	optional	optional	2
SLY300	1 x	•	•		•								1
SLY300-24	1 x	•		•	•								1
SLY300K	1 x	•	•		•	•	2 x	433 MHz	•	optional	optional	optional	3
SLY324K	1 x	•		•	•	•	2 x	433 MHz	•	optional	optional	optional	3
SLY500	1 x	•	•		•								1
SLY500-24	1 x	•		•	•								1
SLY500K	1 x	•	•		•	•	2 x	433 MHz	•	optional	optional	optional	3
SLY524K	1 x	•		•	•	•	2 x	433 MHz	•	optional	optional	optional	3
SLY500K-120	1 x	•	•		•	•	2 x	390 MHz	•	optional	optional	optional	3
SLY1000	1 x	•	•		•								1
SLY1000K	1 x	•	•		•	•	2 x	433 MHz	•	optional	optional	optional	3
SLY1800	1 x	•	•		•								1
SLY1800K	1 x	•	•		•	•	2 x	433 MHz	•	optional	optional	optional	3

9A6601

LiftMaster

Chamberlain GmbH
Alfred-Nobel-Straße 4
D-66793 Saarwellingen
www.liftmaster.eu

©2012 Chamberlain GmbH

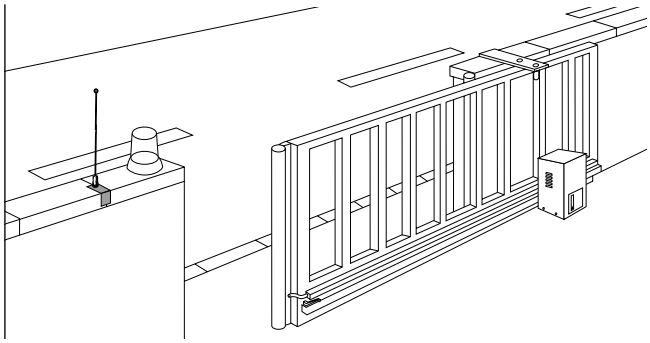

2 Jahre Vollgarantie
Anlagen bitte entsprechend
EN60335-2-103 installieren.
TÜV Bauartgeprüft.

Hochwertiges Zubehör im Lieferumfang

Totmann
elektronisch
SLY3500E1

Automatik
elektronisch
SLY2500E2
SLY3500E2

LiftMaster

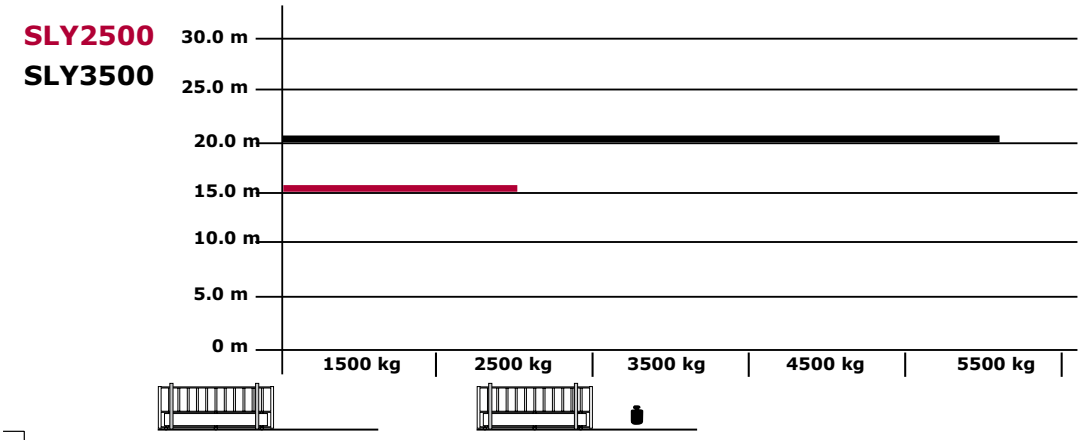

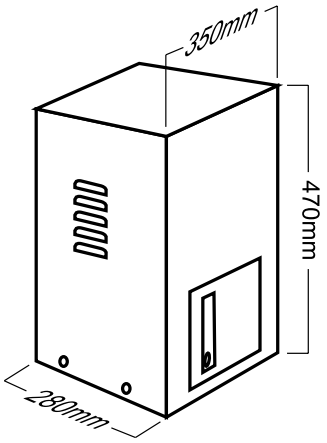

Technische Daten

		SLY2500	SLY3500
Spannungsversorgung	V AC	220–240	400
Frequenz	Hz	50	50
Motorspannung	V	230	400
Phasen		1-P	3-P
Leistung (nom.)	W	550	750
Stromaufnahme (max.)	A	3,85	1,97
Nennzugkraft	N	120	215
Kondensator	µF	2 x 16	–
Thermoüberlastungsschutz	°C	140	switch
Motordrehzahl	U/min	1.500	1.500
Geschwindigkeit (Arm)	m/min	10	10
Zyklen (Volllast)	Zyklen/h	~25	~60
Arbeitstemperatur	°C	-25/+55	-25/+55
Schutzklasse		I	I
Schutzart	IP	55	55
Gewicht (Arm)	kg	41	41
Max. Flügellänge bei 250 kg	m	15	20
Max. Flügelgewicht bei max. Länge (inkl. 20 % Reserve)	kg	2.500	5.500

Optionales Zubehör

320001 Zahnstange, 1 m, Stahl
202097 Zahnstange, 4 x 1 m Kit, Stahl

Weiteres Zubehör finden Sie in unserer Preisliste.

Modelle und Ausstattung

Modell	Antrieb mit Haube	Entriegelungs-mechanismus	Konden-sator	2 x Endschalter	Totmann elektronisch	Automatik elektronisch	Funk-empfänger 801221	Licht-schranke 772E	Blink-lampe FLA1-LED	Schlüsselschalter COM18010	Antennenkit ANT4X-1LM	Anzahl Kartons
SLY2500	1 x	•	•	•								1
SLY2500E2	1 x	•	•	•		•	optional	optional	optional			2
SLY3500	1 x	•		•								1
SLY3500E1	1 x	•		•	•							2
SLY3500E2	1 x	•		•		•	optional	optional	optional			2

9A6701

LiftMaster

Chamberlain GmbH
Alfred-Nobel-Straße 4
D-66793 Saarwellingen
www.liftmaster.eu

©2012 Chamberlain GmbH

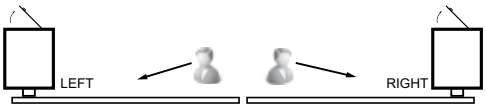

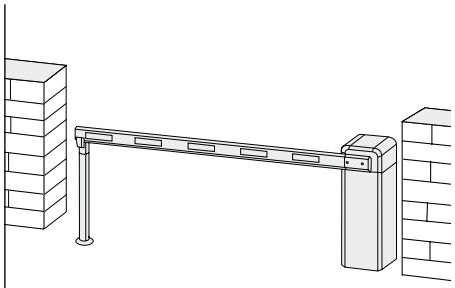

2 Jahre Vollgarantie
Anlagen bitte entsprechend EN60335-2-103 installieren.

Optionales Zubehör

Balken achtkant
3.000 mm – 8.000 mm
BARS1
BARS3
BARM6

Balken 90°
BAR-B90

Balken 180°
BAR-B180

Pendelstütze
BAR-H1

Balkenauflage
BAR-H2

LiftMaster

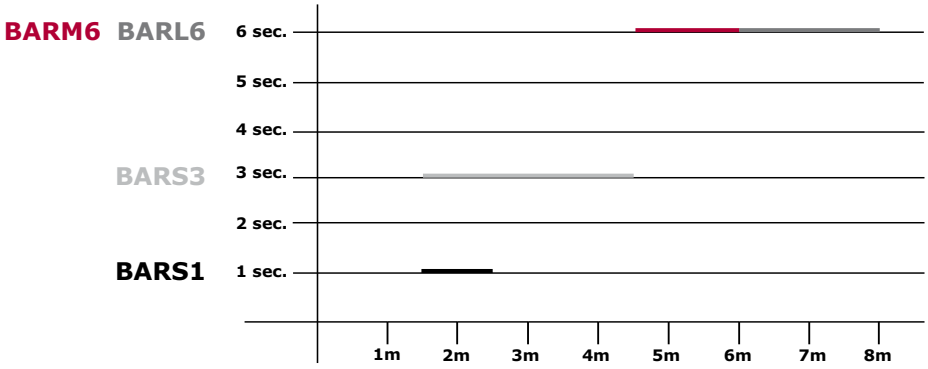

Technische Daten

	BARS1	BARS3	BARM6	BARL6
Öffnungszeit (Sekunden)	1	3	6	6
Schließzeit (Sekunden)	1	3	6	6
Max. Länge* gerader Balken (mm)	2.500	4.500	6.000	8.000
Max. Länge* 90° Knickbalken (mm)	–	3.200	–	–
Max. Länge* 180° Faltbalken (mm)	–	3.020	–	–
Einschaltdauer (%)	100	100	100	100
Erlaubte Zyklen pro Tag	900	400	200	200
Garantie (Jahre)	2	2	2	2
Spannung (V)	220–240	220–240	220–240	220–240
Frequenz (Hz)	50	50	50	50
Stromaufnahme nominal (A)	1	1	1	1
Leistungsaufnahme (W)	100	120	120	120
Motorspannung (V)	230	230	230	230
Motordrehzahl (U/min)	933	933	933	933
Kondensatorstärke (µF)	9+9	9+9	9+9	9+9
Schutzart Gehäuse (IP)	45	45	45	45
Schutzart Steuerung (IP)	56	56	56	56
Temperaturbereich (°C)	-25/+75	-25/+75	-25/+75	-25/+75
Kühlventilator für Motor	–	ja	ja	ja
Temperaturschutz Motor (°C)	140	140	140	140
GEHÄUSE				
Breite Türseite (mm)	325	325	325	325
Tiefe (mm)	282	282	282	282
Höhe (mm)	930	930	930	930
Drehpunkt (mm)	830	830	830	830
Gehäusefarbe Standard	RAL 2003	RAL 2003	RAL 2003	RAL 2003
Gewicht mit Verpackung (kg)	60	60	60	60

Zubehör

	BAR-BM3*	BAR-BM4*	BAR-BM6*	BAR-BM8*	BAR-B90*	BAR-B180*	BAR-H1	BAR-H2
	Balken	Balken	Balken	Balken	90° Balken	180° Balken	Pendelstütze	Balkenauflage
Auslieferungsgröße (mm)	3.000	4.500	6.000	8.000	3.200	3.000	•	•
Profiltyp	achtkant	achtkant	achtkant	achtkant	achtkant	achtkant	•	•
Höhe x Breite (mm)	100 x 45	100 x 45	100 x 45	100 x 45	100 x 45	100 x 45	830–870	770–810
Gewicht (kg/m)	0,9–1,05	0,9–1,05	0,9–1,05	0,9–1,05	0,9–1,06	0,9–1,07	~0,7	1,5
BARS1	•							
BARS3	•	•			•	•		
BARM6			•					•
BARL6				•				•

*Schrankenlänge ist nicht gleich Absperrbreite der Fahrbahn. Die gelieferte Balkenlänge kann 20 mm abweichen.

Modelle und Ausstattung

Modell	Antriebs-einheit	U-Schiene 2 x	Verbund-anker	Service Tür	Steuerung	Endschalter optisch	Entriegelung manuell	Entriegelung Schlüssel	Radio	Funkverbin-dungskabel	Anzahl der Kartons
BARS1	•	•	4x	•	•	•	•	1 x	–	•	1
BARS3	•	•	4x	•	•	•	•	1 x	–	•	1
BARM6	•	•	4x	•	•	•	•	1 x	–	•	1
BARL6	•	•	4x	•	•	•	•	1 x	–	•	1

9A6801

LiftMaster

Chamberlain GmbH
Alfred-Nobel-Straße 4
D-66793 Saarwellingen
www.liftmaster.eu

©2012 Chamberlain GmbH

LiftMaster

Chamberlain GmbH
Alfred-Nobel-Straße 4
D-66793 Saarwellingen
www.liftmaster.eu

©2012 Chamberlain GmbH