RL8542009 - Rev.02

RISE

Rising
Bollards
Evolution

RANGER 500/I

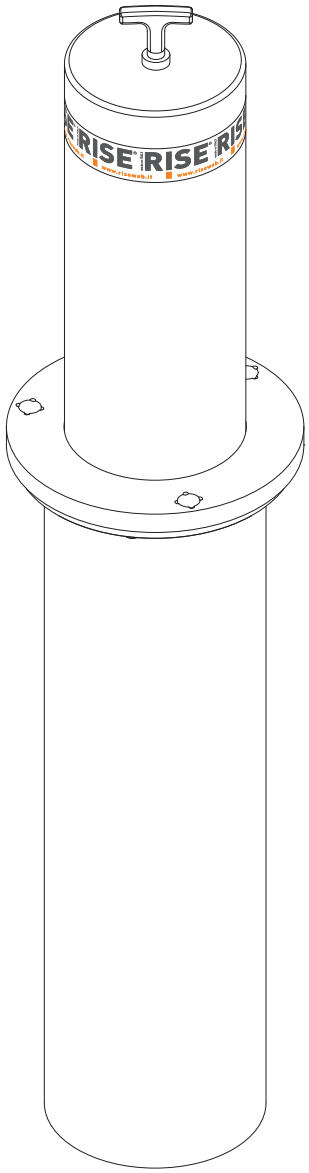

Manuale di installazione
Installation manual
Installationsanleitung
Manuel d'installation
Manual de instalación

I	Dissuasore di sosta e passaggio semiautomatico
GB	Parking and passage semi-automatic rising bollard
D	Poller gegen unrechtmäßiges Parken und Durchfahren
F	Borne escamotable anti-stationnement et anti-accès
E	Disuasor de tránsito de aparcamiento y de paso

Made in Italy

CE

Wir danken Ihnen für die Wahl eines unserer Ranger Modelle von halbautomatischen versenkbaren Pollern.
Alle Artikel der Angebotspalette Rise sind das Ergebnis einer langjährigen Erfahrung auf dem Gebiet der mechanischen und elektronischen Torantriebe.
Eben aus diesem Grund sind wir heute in der Lage, extrem zuverlässige Poller anzubieten, welche dank ihrer Leistungsfähigkeit, Effizienz und Haltbarkeit alle Anforderungen des Endkunden voll erfüllen.
Alle unsere Produkte verfügen über eine Garantie von zwei Jahren.
Daneben deckt eine mit einer führenden Versicherungsgesellschaft abgeschlossene Produkthaftpflichtversicherung eventuelle Sach- oder Personenschäden, die auf Fabrikationsfehler zurückzuführen sind.

Allgemeine Angaben

Der halbautomatische Poller Ranger500 passt mit seinem hohen Aufprallwiderstand und seinem eleganten Design perfekt in jedem architektonischen Umfeld.
Die Standardausführung aus Stahl hat eine Kataphorese-Lackierung mit Acryllacken, eine Korrosionsschutzbehandlung, welche hohe Beständigkeit gegen Witterungseinflüsse und salzige Atmosphären verleiht.
Wird der Poller mit einem Sonderschlüssel betätigt, fährt dieser automatisch, durch eine Gasfeder angetrieben, nach oben.
Um den Poller zu senken, wird er mit dem Schlüssel wieder entriegelt und nach unten gedrückt, bis die versenkte Position erreicht und der Poller wieder verriegelt wurde.
Der Fundamentkasten besteht aus Stahl mit Kataphorese-Lackierung und kann vor der Installation problemlos vor Ort zusammengebaut werden. Falls der Poller nicht sofort installiert wird, kann der Schacht mit einem Deckel verschlossen werden.

TECHNISCHE DATEN	
MODELL	**RANGER 500**
Schmierung	Permanentfett
Zylindergröße	Durchmesse 200x500 mm - Stärke 8 mm
Größe des Fundamentkastens	Durchmesse 330x772 mm
Stoßfestigkeit	11.000 J (ohne bleibende Verformung)
Bruchfestigkeit	180.000 J
Gewicht	75 kg
Fertigung	Schwarze Kataphorese

Verwendung des halbautomatischen Pollers

Um den Poller auszufahren (Abbildung 1):
Den Griff einfügen und ganz in Uhrzeigersinn drehen. Den Griff entfernen nur nachdem der Poller komplett gestiegen ist und sich automatisch nach Beendigung des Aufstiegs verriegelt hat.
Um den Poller zu senken (Abbildung 2):
Den Griff einfügen und ganz in Uhrzeigersinn drehen. Den Poller nach unten drücken bis er in der komplett versenkten Position verriegelt ist; den Griff entfernen.
Hinweis: Die in den Poller enthaltene Gasfeder könnte ihre Leistung bei kaltem Klima verringern.

Fig.1

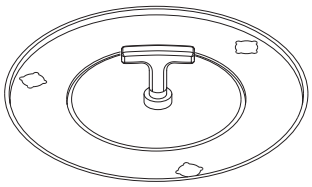

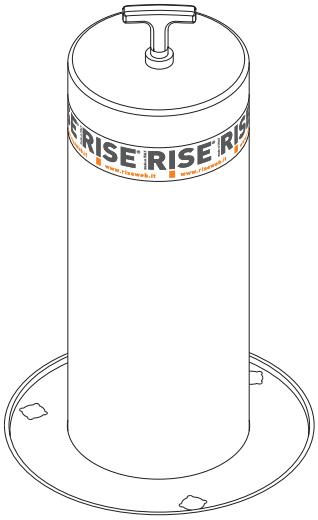

Fig.2

1 - Die drei Seitenelemente senkrecht aufstellen, wie in der seitlichen Abbildung gezeigt.

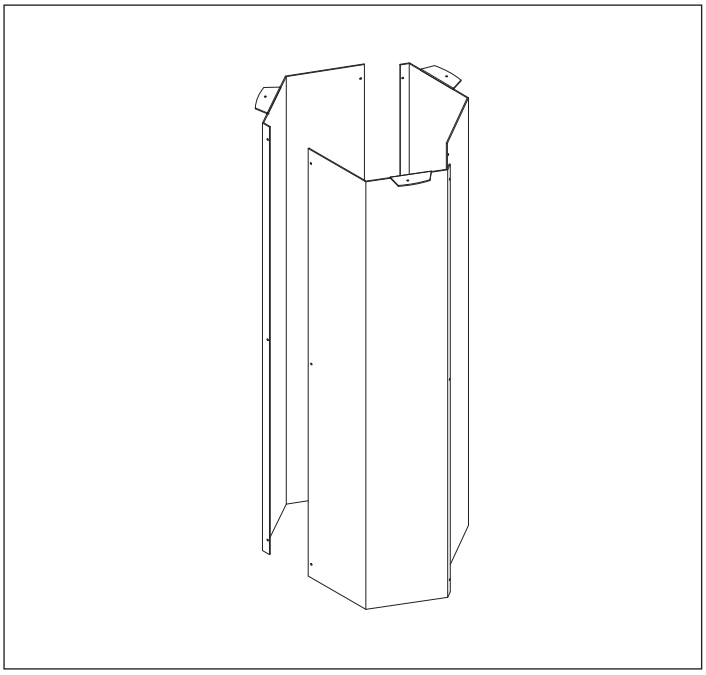

2 - Mit Hilfe der mitgelieferten Linsensenkschrauben die hexagonale Struktur zusammenbauen.
Die drei Elemente müssen unbedingt vertikal und auf einer vollkommen ebenen Oberfläche zusammengebaut werden, damit eine zuverlässige Auflage für den Verschlussflansch erhalten wird.
Achtung: Der Schraubenkopf muss an der Innenseite des Fundament-kastens positioniert werden.
Siehe seitliche Abbildung.

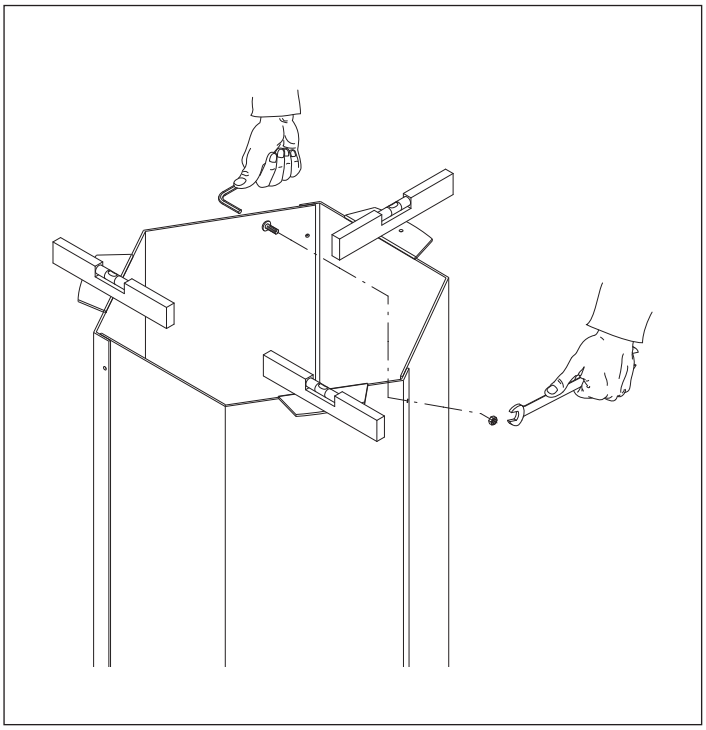

3- Den oberen Flansch mit den mitgelieferten Linsensenk-schrauben befestigen.
Achtung: Der Schraubenkopf muss an der Oberseite des Flanschs (im Inneren des Fundamentkastens) **positioniert werden**.
Auf diese Weise wird der Fundamentkasten fertig gestellt. Siehe seitliche Abbildung.

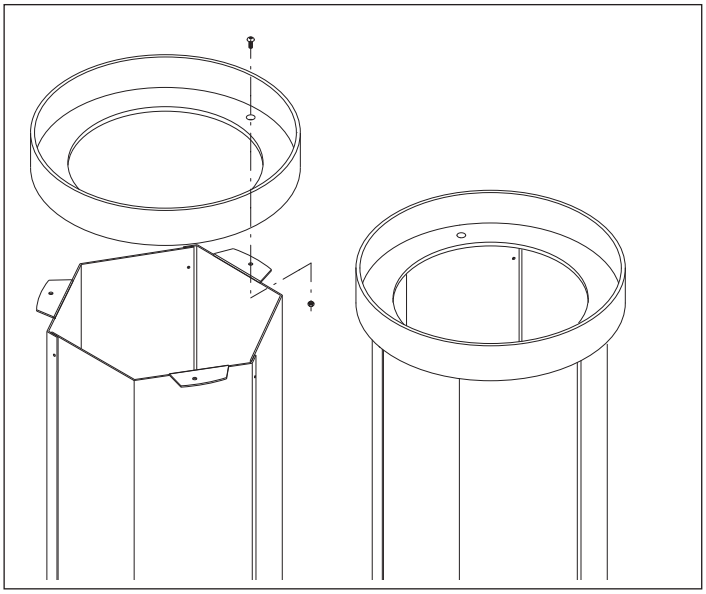

4 - Die Krampen montieren wie in der Abbildung gezeigt, und mit der Unterlegscheibe und der Sechskantschraube M10 in Position blockieren.
Je nach Fundament zurechtbiegen.

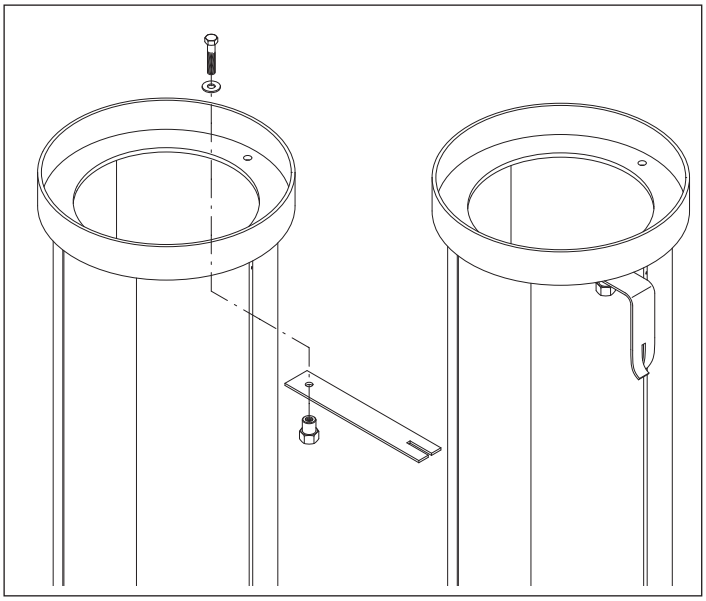

5 - Den Aushub mit den Maßen der seitlichen Abbildung erstellen und für ausreichende Drainierung sorgen.
Den Fundamentkasten in den Aushub einsetzen.

Achtung: Der Kasten muss auf dem Boden des Aushubs aufliegen und perfekt senkrecht stehen; zur Kontrolle an dem oberen Flansch eine Wasserwaage anlegen.

Achtung: Beim Abgiessen, bitte beachten Sie, daß die Befestigungsschraube unter den Hacken vollbedeckt mit Beton ist.
Mit Hilfe einer Wasserwaage die Horizontale der Flanschfläche kontrollieren.

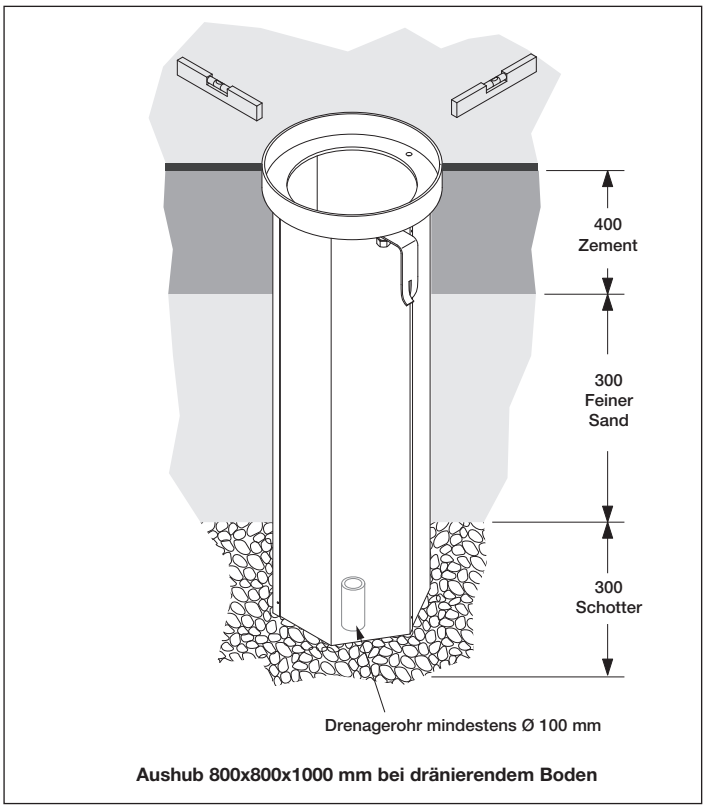

Aushub 800x800x1000 mm bei dränierendem Boden

6 - Nach dem Positionieren des Kastens den offenen Raum abdecken für die gesamte Zeit, in welcher der Poller nicht eingesetzt ist.
Die Abdeckung muss so gestaltet sein, dass Unfälle vermieden werden, die Personen oder Gegenstände betreffen können.
Als Option ist ein Blechdeckel verfügbar.
Siehe seitliche Abbildungen.

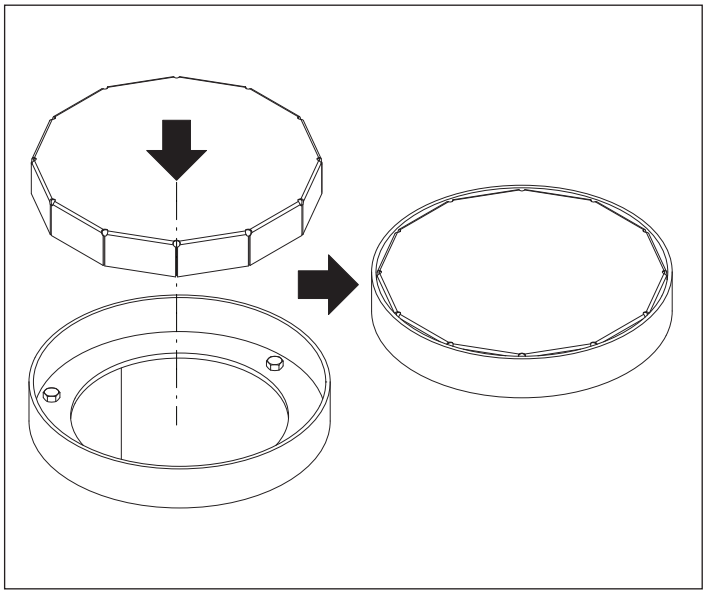

7– Bevor Sie den Poller an seinem Platz einsetzen, entfernen Sie die zuvor angebrachte Abdeckung oder den Deckel. Reinigen Sie dabei sorgfältig den Platz der Verankerung des Pollers, der in der grau dargestellten Zone besteht.
Siehe seitliche Abbildungen.

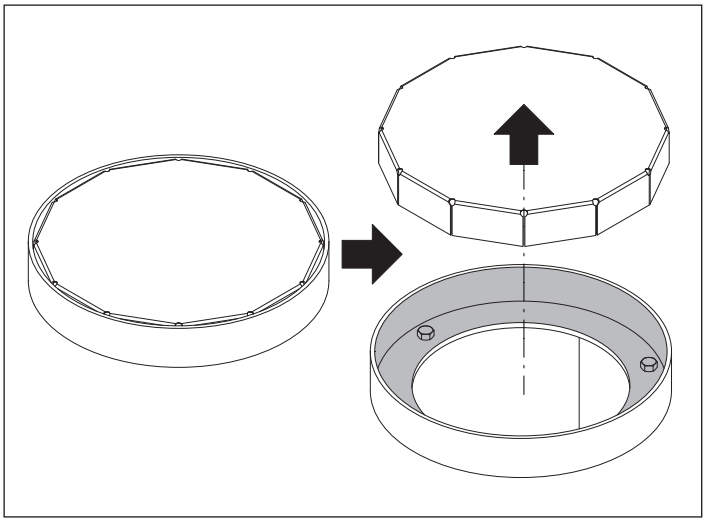

8 – Den Poller unter Zuhilfenahme von drei Transportösen und Gewindestiften M16 anheben.
Siehe seitliche Abbildungen.

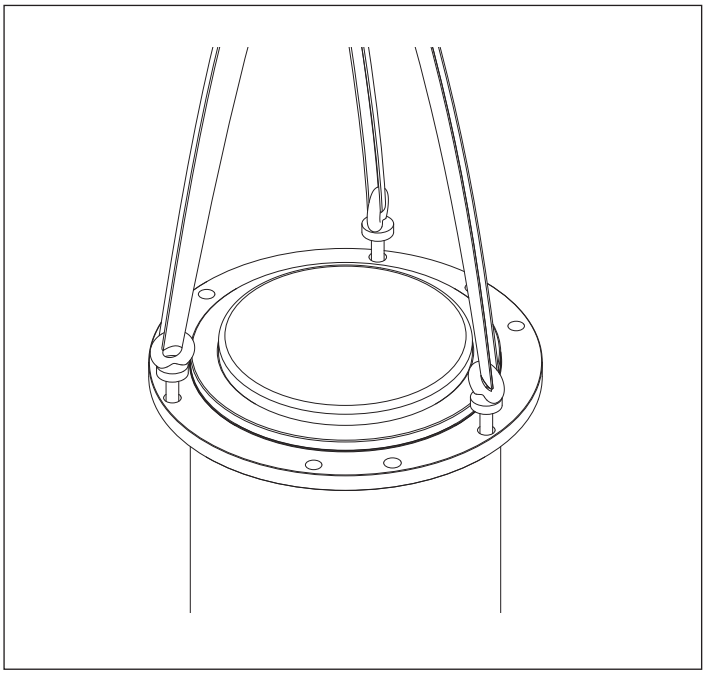

9 - Nachdem der Poller im Kasten untergebracht ist, die zum Heben benutzten Transportösen entfernen.
Die Planheit des Pollers im Vergleich zum Boden mit einer Wasserwaage kontrollieren und mit Hilfe der Stifte regulieren.
Prüfen Sie, dass der Abstand zwischen dem Flansch des Pollers und dem oberen Rand des Kastens/Bodens 23/24 mm beträgt.
Bei Einhalten dieses Abstands steht der begehbare Flansch leicht gegenüber dem Boden hervor (1/2 mm), was das Eindringen von Verschmutzungen in den Poller limitiert.
Ebenfalls zum Eindämmen allfälliger Infiltrationen sollte, falls der Boden dies zulässt, ein leichtes Gefälle rund um den Fundamentskasten vorgesehen werden.
Siehe seitliche Abbildungen.

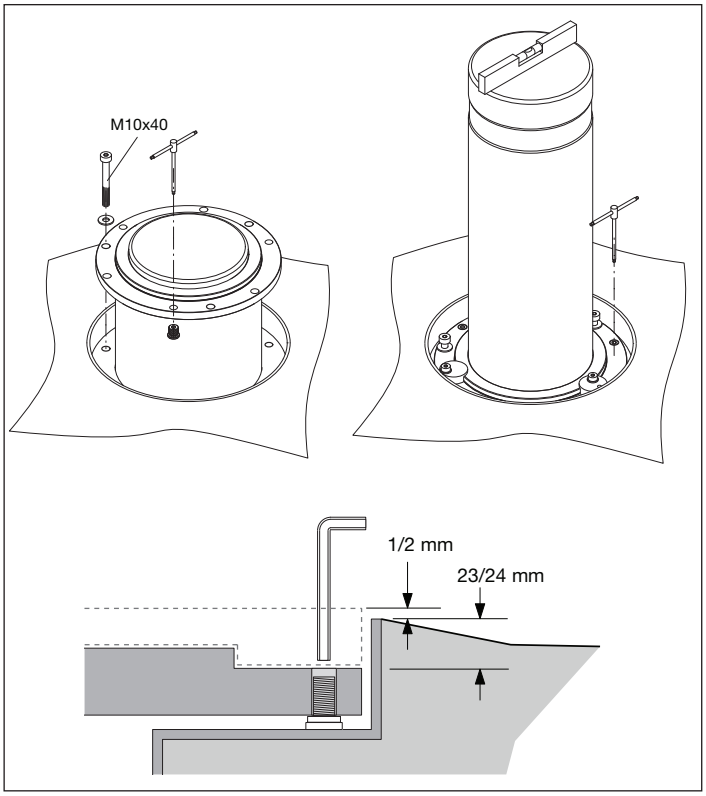

10 – **Nachdem der Poller in der Ruheposition gefahren wurde, die Blöcke auf dem Ring des Führungsrohr entfernen und den betretbaren Flansch legen.**
Siehe seitliche Abbildung.

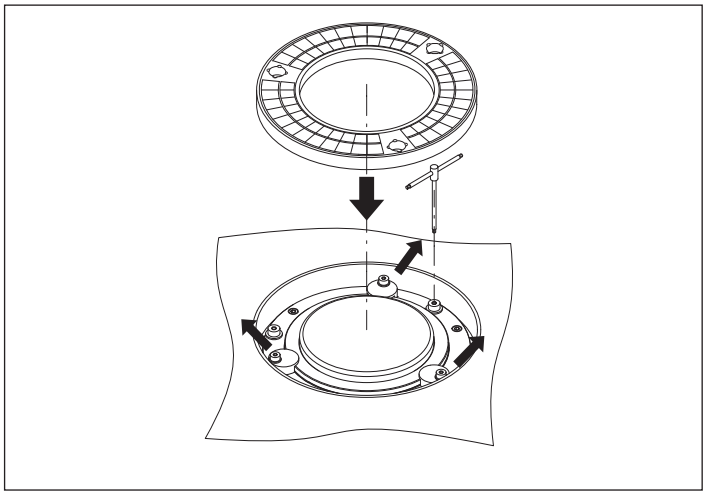

11 – Mit den betrebaren Flansch das endgültige Niveau des äusseren Fußbodens überprüfen. Eventuell durch den M16 Edelstahl Körnern das Niveau erhöhen und die Planheit anpassen. Die Unterlegscheiben und M10 zylindrische Sechseck Schrauben einfügen. Die Löcher mit dem gelieferten Gummistöpsel abdecken. Siehe seitliche Abbildung.

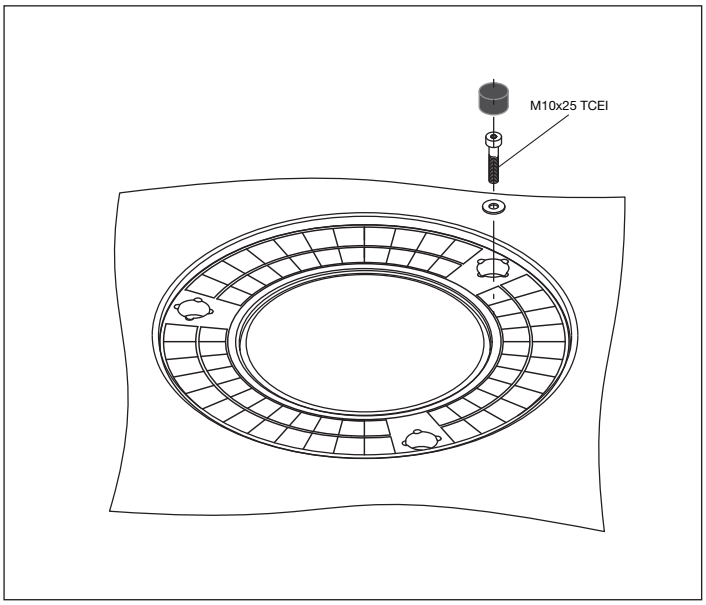

SICHERHEITSBESTIMMUNGEN

ACHTUNG: Lesen Sie sämtliche Teile dieser Anleitung aufmerksam durch und bewahren Sie diese an einem sicheren Ort auf, um später etwas nachschlagen zu können. Sollten Sie die in dieser Anleitung angeführten Vorschriften und Anleitungen nicht einhalten oder die Vorrichtung falsch installieren, kann dies zu Personen- oder Sachschäden führen.

- Dieses Produkt wurde ausschließlich für den in dieser Anleitung angegebenen Zweck entwickelt und hergestellt. Jeglicher abweichende Gebrauch kann zu Beschädigungen des Produktes oder zu Gefahren für Personen oder Gegenstände führen.
- Das Produkt nicht in explosiver Atmosphäre installieren: Das Vorhandensein von entflammbaren Gasen oder Dämpfen kann zu gravierenden Gefahren führen.
- Die Installation muss unter Einhaltung der geltenden Bestimmungen erfolgen.
- Bei der Installation in Nicht-EU-Ländern müssen neben den nationalen gesetzlichen Bestimmungen die oben angeführten Vorschriften und Hinweise beachten werdet, um ein angemessenes Sicherheitslevel zu erreichen.
- Es wird empfohlen, für jede Anlage ein entsprechendes Hinweisschild anzubringen.
- Halten Sie sich nicht im Bewegungsradius des Pollers auf.
- Lassen Sie kein Verpackungsmaterial (Plastik, Polystyrol, Holz,...) in die Reichweite von Kindern gelangen, da dieses eine potentielle Gefahrenquelle darstellt.
- Verhindern Sie, dass Kinder mit der Steuerung oder in der Nähe des Pollers spielen.
- Im Fall von Funktionsstörungen versuchen Sie nicht, den Fehler zu beheben, sondern wenden Sie sich an eine Fachkraft. Verwenden Sie nur Originalersatzteile von RISE Srl.
- Führen Sie keine Änderungen an den Bauteilen durch, die zum RISE-System gehören. Allfällige Änderungen, Umbauten und Eingriffe in das RISE-System oder die Verwendung anderer als der Originalersatzteile von RISE führen zu einem Verfall der Garantie des Produktes und RISE Srl lehnt jegliche Verantwortung in Bezug auf Sicherheit und Funktionstüchtigkeit der Anlage ab.
- Der Monteur muss dem Benutzer sämtliche notwendigen Informationen für den Gebrauch und die Wartung der Anlage und für die manuelle Bedienung und Noteingriffe liefern. Er muss das Handbuch mit den Hinweisen und den Gebrauchs- und Wartungsanleitungen übergeben und der Benutzer muss dieses anfordern.
- Die Durchfahrt durch den vom Poller kontrollierten Durchgang darf ausschließlich dann erfolgen, wenn dieser komplett abgesenkt ist.
- **Alles, was nicht ausdrücklich in dieser Anleitung vorgesehen ist, ist nicht zulässig.**

ACHTUNG: SICHERHEITSVORKEHRUNGEN

Im Fall von Überschwemmungen oder außerordentlichen Niederschlägen, die eindeutige Schwierigkeiten bei der Dränage verursachen, vermeiden Sie die Verwendung des Pollers, bis die normalen Zustände wieder hergestellt sind.

Auf keinen Fall versuchen, selbst Reparaturen durchzuführen: Sie können dabei verunglücken; wenden Sie sich für derlei Arbeiten an einen Fachmann.
Die Wartung der Poller, der Zentralen und der gesamten Anlage darf nur von Fachpersonal vorgenommen werden.
Die RISE-Poller bedürfen keiner speziellen Wartung. Es wird empfohlen, in regelmäßigen Abständen zu prüfen, dass der Bereich des Pollers ausreichend sauber ist und gegebenenfalls die Dichtungen am Sockel des Pollers austauschen. Nur im Fall einer intensiven Nutzung des Produktes wird empfohlen regelmäßige programmierte Kontrollen des gesamten Systems durchzuführen, um eine korrekte Funktion und eine lange Lebensdauer des Produktes sicher zu stellen.

ENTSORGUNG

Wenn der Poller außer Betrieb gesetzt werden soll, müssen die einschlägigen Rechtsvorschriften zur getrennten Entsorgung und Recycling der verschiedenen Komponenten (Metalle, Kunststoffe, Elektrokabel, usw.) befolgt werden. Wenden Sie sich zu diesem Zweck an Ihren Installateur oder ein zugelassenes Fachunternehmen.

ACHTUNG

Alle Produkte von RISE verfügen über eine Versicherungspolice, welche durch Fabrikationsfehler verursachte Sach- oder Personenschäden deckt.