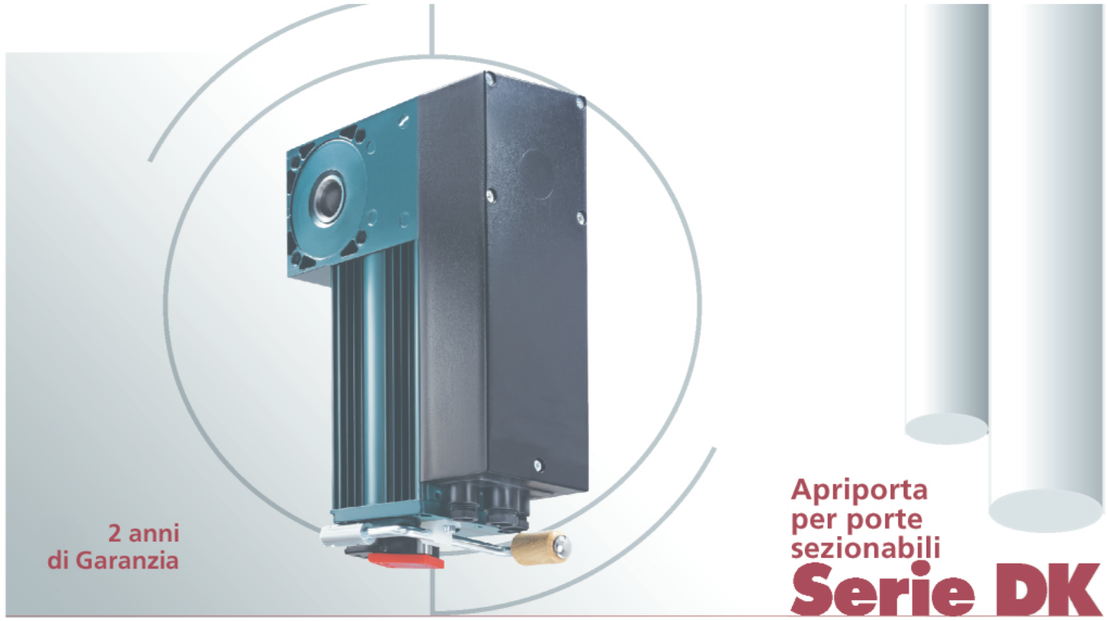

- Forma compatta, possibilità di diverse modalità di montaggio
- 70-90 Nm, velocità di presa di moto 22-30 g/min.
- Ingranaggio a vite senza manutenzione
- Finecorsa facilmente regolabili

Motore:

Serie costruttive standard con 3 x 400 V, 50 Hz.
Gli apriporta sono dotati di serie di protezione termica nell'avvolgimento.

Ingranaggio:

Gli ingranaggi a vite, di dimensioni superiori, sono dotati di ruote a vite fucinate in bronzo speciale; disposti in corpi in ghisa grigia impermeabilizzati su tutti i lati con lubrificazione forlife, essi garantiscono una lunga durata e una marcia silenziosa in tutte le posizioni di montaggio.

Gli apriporta DK sono dotati di un ingranaggio a vite autobloccante.

Azionamenti manuali di emergenza:

Le manovelle di emergenza piccole rientrano nella dotazione standard di tutti gli apriporta, un interruttore di sicurezza della manovella esclude la corrente di comando prima dell'azionamento di emergenza.
Comando della catena di emergenza per il montaggio verticale e orizzontale per apriporta DK: il comando viene inserito / escluso tirando brevemente sulla catena; questo esclude contemporaneamente anche la tensione di comando.

Finecorsa:

- Finecorsa facilmente regolabili
- Finecorsa con regolazione grossolana e di precisione separate
- Finecorsa di emergenza ad azionamento automatico ritardato con possibilità di regolazione di precisione separata
- Due contatti di commutazione a potenziale zero
- Capacità dei finecorsa: 32 rotazioni

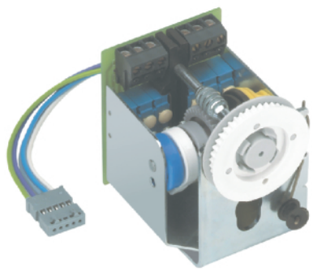

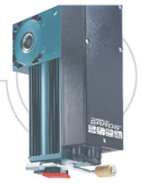

G-E719
Consolle momento torcente-piatto di acciaio-zincato con viti di fissaggio per DK(S) 70-90

Serie DK

G-1315
Set di montaggio per apriporta a trasmissione indiretta nelle porte a sezioni

G-E1111
Manovella a snodo con articolazione cardanica, utilizzabile negli ingombri limitati

Gli utilizzatori confermano:

FORZA DI SOLLEVAMENTO PRECISA

Gli apriporta Garog vengono prodotti secondo i massimi livelli qualitativi, tali da garantire una lunga durata e una elevata affidabilità.

CE
CHAMBERLAIN GAROG® HUBKRAFT MIT PRÄZISION

Disegni quotati Serie DK

DK...NKU

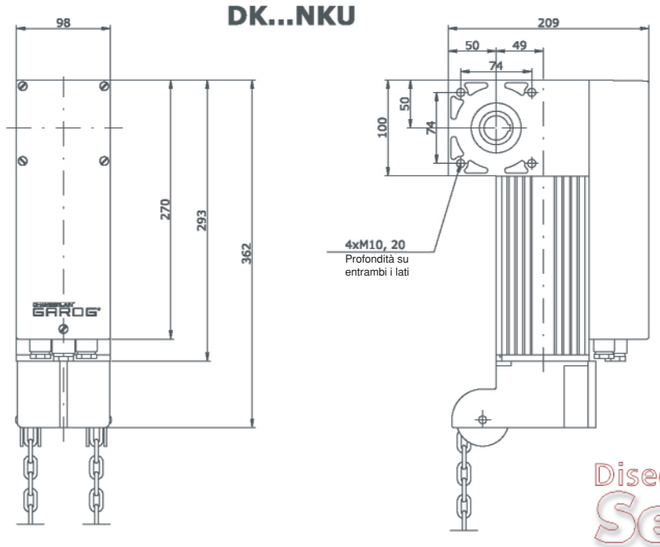

DK...NHK

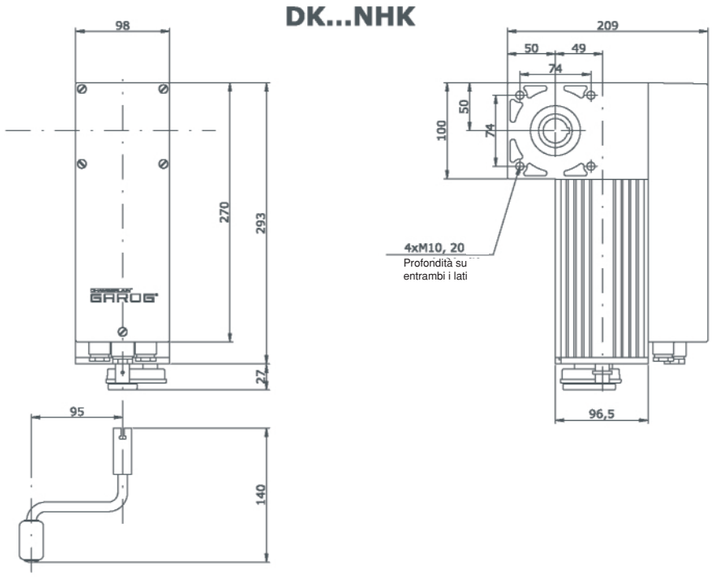

DKS

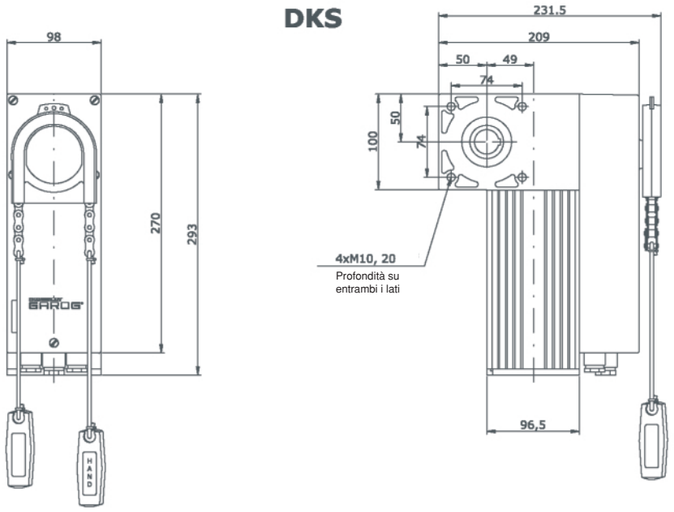

Dati tecnici Serie DK

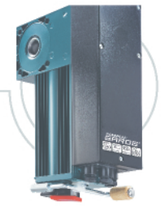

Gli apriporta Chamberlain Garog contengono l'apriporta già cablato con un finecorsa a camme NE a potenziale zero, oppure un comando relè a 24 V con finecorsa a camme NEC. Sono disponibili diversi azionamenti manuali di emergenza, la manovella piccola NHK, la catena di emergenza automatica NKU, nonché l'innesto rapido DKS.

Varianti dei modelli

Modello	Tipo	Nm	G/min.	Finecorsa	Comando	Azionamento di emergenza
DK70/30A1A	DK	70	30	NE	-	Manovella d'emergenza NHK (A)
DK70/30A2B	DK	70	30	NEC	TST-1	Manovella d'emergenza NHK (A)
DK90/22A1A	DK	90	22	NE	-	Manovella d'emergenza NHK (A)
DK90/22A2B	DK	90	22	NEC	TST-1	Manovella d'emergenza NHK (A
DK70/30B1A	DK	70	30	NE	-	Catena d'emergenza NKU (B)
DK70/30B2B	DK	70	30	NEC	TST-1	Catena d'emergenza NKU (B)
DK90/22B1A	DK	90	22	NE	-	Catena d'emergenza NKU (B)
DK90/22B2B	DK	90	22	NEC	TST-1	Catena d'emergenza NKU (B)
DKS90/22S1A	DKS	90	22	NE	-	Innesto rapido DKS
DKS90/22S2B	DKS	90	22	NEC	TST-1	Innesto rapido DKS

NE – NEC: finecorsa a camme / TST-1: Comando contattore di inversione

Dati tecnici

			DK(S) 70/80	DK(S) 90/22
Potenza del motore		P [kw]	0,37	0,37
Momento torcente		M [Nm]	70	70
Velocità		n_2 [UPM]	30	22
Tensione nominale		U [V]	3 x 400	3 x 400
Corrente nominale (400/230V)		I [A]	1,5/2,6	1,5/2,6
Rapporto di inserzione motore		S3 [%]	60	60
Capacità finecorsa			32	32
Tipo di protezione		IP	54	54
Albero cavo		D [mm]	25,4	25,4
Peso	**DK NHK**	G [Kg]	10	10
	DK NKU	G [Kg]	12	12
	DKS	G [Kg]	11	11

CE

CHAMBERLAIN GAROG®
HUBKRAFT MIT PRÄZISION

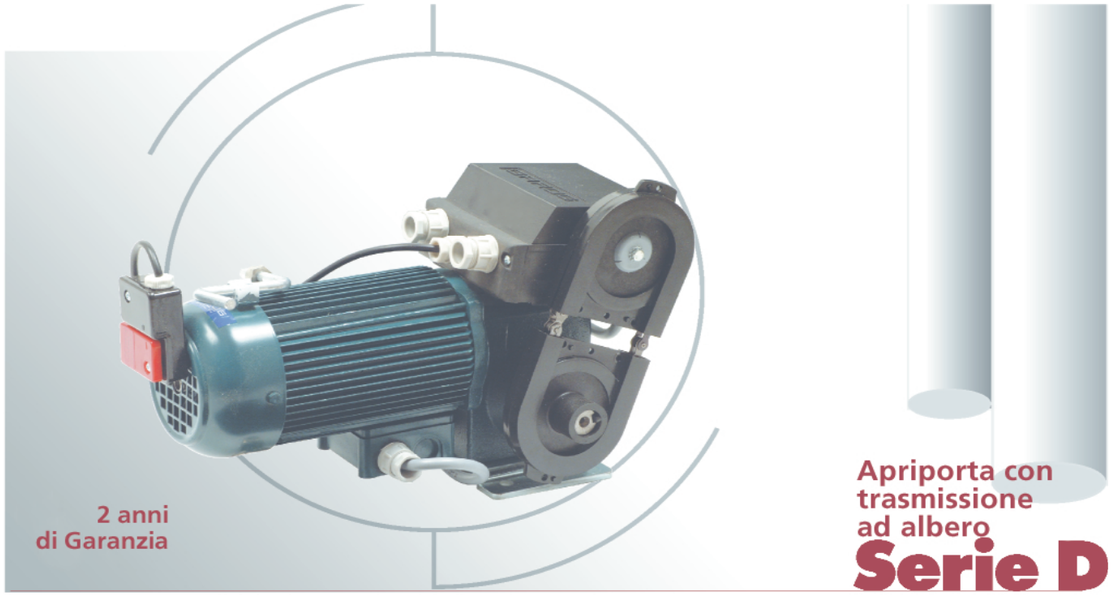

- Forma compatta, elevate prestazioni
- 35-1100 Nm, velocità di presa di moto 26-32 g/min.
- Ingranaggio a vite senza manutenzione
- Il freno magnetico di serie garantisce una precisa posizione finale
- Finecorsa a mandrino facilmente regolabili e interruttori automatici Garog

Motore:

Le serie costruttive standard sono disponibili con 3 x 400 V, 50 Hz, 4 poli.
Tutti gli apriporta sono dotati di una morsettiera, sulla quale è possibile passare facilmente anche in loco dal collegamento a stella a quello a triangolo.
Gli apriporta sono dotati di serie di protezione termica nell'avvolgimento.

Ingranaggio:

Gli ingranaggi a vite, di dimensioni superiori, sono dotati di ruote a vite fucinate in bronzo speciale; disposti in corpi in ghisa grigia impermeabilizzati su tutti i lati con lubrificazione forlife, essi garantiscono una lunga durata e una marcia silenziosa in tutte le posizioni di montaggio.

Freni:

I freni magnetici senza manutenzione, presenti in tutti gli apriporta, assicurano un arresto sicuro e preciso.

Azionamenti manuali di emergenza:

Le manovelle manuali di emergenza rientrano nella dotazione standard di tutti gli apriporta, un interruttore di sicurezza della manovella esclude la corrente di comando prima dell'azionamento di emergenza.
Per i modelli D300/D500/D1000/D2500 sono disponibili le trasmissioni a catena manuale di emergenza per il montaggio orizzontale. L'azionamento viene inserito/escluso tirando sulla catena di innesto; questo esclude contemporaneamente la tensione di comando.

Finecorsa:

I finecorsa a mandrino e gli interruttori automatici GAROG eseguono senza problemi in tutto il mondo la loro funzione quotidiana in molteplici applicazioni. La rinomata costruzione a mandrino garantisce una facile regolabilità e una apertura precisa nella posizione finale, con ottimi risultati per diversi decenni. Gli apriporta della serie D possono essere forniti a scelta con un finecorsa a mandrino SEK2/1S o un interruttore automatico KSAT1/1S.
Ulteriori informazioni sul retro.

La tabella della forza di sollevamento GAROG consente di scegliere in modo rapido e sicuro i motoriduttori adeguati in relazione alla porta/diametro del cilindro e all'apriporta desiderata, che viene scelta tenendo in considerazione la velocità della porta.
Nella tabella l'attrito presente nell'impianto della porta viene considerato con una maggiorazione del 20%. Tuttavia spetta all'utilizzatore tenere in considerazione l'ingrandimento del braccio di sollevamento legato allo spessore dei profili, conformemente allo spessore effettivo dei profili stessi. Suggeriamo una superficie di battuta da 30 fino a 40 mm.

Forza di sollevamento in N con trasmissione I = 1: 3)

Coppia motrice		**Tamburo / diametro del cilindro in mm:**						
Tipo	M (Nm)	100	160	190	220	250	270	300
D300	35	1680	1050	884	764	672	622	560
D500	65	3.168	1.980	1.667	1.440	1.267	1.173	1.056
D1000	125	6.000	3.750	3.158	2.727	2.400	2.222	2.000
D2500	300	14.400	9.000	7.579	6.545	5.760	5.333	4.800
D4000	500	24.000	15.000	12.632	10.909	9.600	8.889	8.000
D7000	1.100	52.800	33.000	27.789	24.000	21.120	19.556	17.600

Wellenantriebe DSerie

Esempio:

Diametro del cilindro 160 mm e spessore dei profili 30 mm =
leggere i valori della colonna 190 mm.
Per le porte alte oltre 6000 mm, data la curva irregolare del momento torcente all'avvolgimento della porta, si dovrà eseguire un calcolo di controllo con peso residuo e braccio di sollevamento risultante, con la porta aperta di circa 1/3. I diametri cilindro e/o i rapporti di trasmissione non rilevati devono essere determinati tramite interpolazione.

Per le tabelle della forza di sollevamento con altri apriporta vi preghiamo di consultare la documentazione tecnica oppure di chiamare il nostro servizio assistenza al numero 06838-907222.

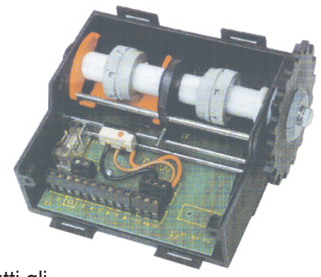

SEK2/1S
Finecorsa a mandrino

Finecorsa a mandrino SEK2/1S

Nei finecorsa a mandrino SEK2/1S tutti gli allacciamenti dei microinterruttori sono posti su morsetti, in modo che il cliente possa collegarli secondo le proprie esigenze.

- Microinterruttore di sicurezza
- Finecorsa di inserimento/esclusione
- Contatti ausiliari a potenziale zero
- 40 rotazioni del mandrino
- Accoppiamento a vuoto
- IP54

Interruttore automatico KSAT1/1S

L'interruttore automatico KSAT1/1S dispone di un contattore di inversione integrato e di morsetti di attacco, in modo da poter collegare i relativi trasmettitori di comando e le unità di comando.

- Microinterruttore di sicurezza
- Finecorsa di inserimento/esclusione
- 29 rotazioni del mandrino
- Tensione di comando 24V
- Comando del contattore di inversione
- IP54

CE
CHAMBERLAIN GAROG® HUBKRAFT MIT PRÄZISION

Quote di montaggio con interruttore automatico in posizione normale

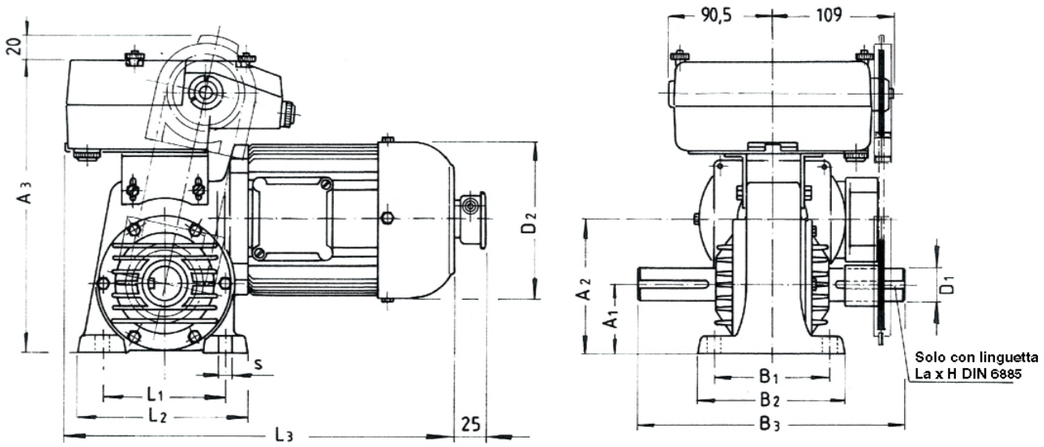

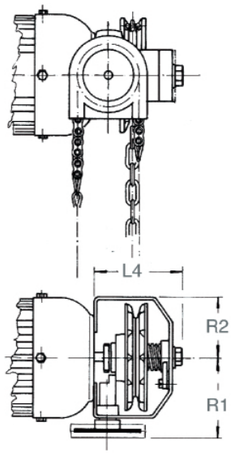

Dati tecnici
Serie D

Modello	R1	R2	LaxH[1)]
D300	75	69	6x6
D500	75	69	8x7
D1000	75	69	8x7
D2500	75	69	10x8
D4000	-	-	14x9
D7000	-	-	14x9

1) Quote per linguetta come da DIN 6885, T1, larghezza per altezza

Dimensioni degli apriporta (in) mm

Modello	A1	A2	A3	B1	B2	B3	L1	L2	L3	L4	D1	D2
D300	62	104	230	90	120	190	60	96	371	108	20	110
D500	69	118	260	105	135	218	80	105	322	108	25	138
D1000	62	120	266	105	136	240	110	155	395	108	30	138
D2500	88	167	325	125	168	300	145	209	505	108	35	176
D4000	105	208	358	140	174	330	200	262	627	-	45	194
D7000	140	282	448	150	200	330	270	348	677	-	50	218

Dati tecnici
Serie D

Gli apriporta della serie D Garog Chamberlain comprendono l'apriporta già cablato, con un finecorsa SEK2/1S o un interruttore automatico KSAT1/1S.
Gli azionamenti manuali di emergenza sono disponibili in tutti i modelli nella versione manovella di emergenza NHK, fino al modello D2500 è possibile anche scegliere una catena manuale di emergenza NKW.

Trasmissioni ad albero con manovella manuale di emergenza NHK (A)

Modello di base	Momento torcente (Nm)	g/min.
D300/3	35	32
D500/32	65	32
D1000/32	125	32
D2500/32	300	32
D4000/28	500	28
D7000/26	1100	26

Dotazione
A1 = Modello di base con manovella di emergenza e finecorsa a mandrino a sinistra
A2 = Modello di base con manovella di emergenza e finecorsa a mandrino a destra
A3 = Modello di base con manovella di emergenza e interruttore automatico

Varianti:						
	D300/32A1	D500/32A1	D1000/32A1	D2500/32A1	D4000/28A1	D7000/26A1
	D300/32A2	D500/32A2	D1000/32A2	D2500/32A2	D4000/28A2	D7000/26A2
	D300/32A3	D500/32A3	D1000/32A3	D2500/32A3	D4000/28A3	D7000/26A3

Trasmissioni ad albero con catena manuale di emergenza NKU (B)

Modello di base	Momento torcente (Nm)	g/min.
D300/32	35	32
D500/32	65	32
D1000/32	125	32
D2500/32	300	32

Dotazione
A1 = Modello di base con manovella di emergenza e finecorsa a mandrino a sinistra
A2 = Modello di base con manovella di emergenza e finecorsa a mandrino a destra
A3 = Modello di base con manovella di emergenza e interruttore automatico

Varianti:				
	D300/32B1	D500/32B1	D1000/32B1	D2500/32B1
	D300/32B2	D500/32B2	D1000/32B2	D2500/32B2
	D300/32B3	D500/32B3	D1000/32B3	D2500/32B3

Le trasmissioni ad albero GAROG sono il risultato di una esperienza di decenni nel settore speciale delle trasmissioni elettriche per porte. Un'ampia gamma di modelli, con potenza motore da 0,22 fino a 5,2 kW, diverse velocità di presa di moto e molteplici dotazioni speciali, consente soluzioni ottimali.

Dati tecnici

Modello		**D300**	**D500**	**D1000**	**D2500**	**D4000**	**D7000**
Potenza del motore	P [kw]	0,22	0,37	0,74	1,85	3,00	5,20
Momento torcente	M [Mm]	35	65	125	300	500	1100
N. di giri del motore	n1 [min^{-1}]	----------1370----------					
Velocità di presa di moto	n2 [min^{-1}]	32	32	32	32	28	26
Rapporto di inserzione	ED	----------S3=60%----------					
Tipo di protezione del motore		----------IP54----------					
Tensione di esercizio	U [V]	---------- 400V (380-415),3ph, 50Hz ----------					
Corrente nominale (400V)	INenn [A]	0,9	1,7	2,9	4,6	9	13
Albero condotto	D [mm]	20	25	30	35	45	50
Peso	[Kg]	10,8	16	21,5	35	61	98

CE
CHAMBERLAIN GAROG® HUBKRAFT MIT PRÄZISION

Listino prezzi apriporta per porte avvolgibili e sezionali serie DK/DKS e DKA

N. modello	Descrizione modello	Denominazione articolo	Prezzo di listino
Serie DK/DKS	**Apriporta ad uso industriale per porte sezionali**		**Euro**
DK70/30A1A	Apriporta per porte sezionali con manovella di emergenza 70Nm / 30 rpm	DK 70/30-NHK-NE	449,00
DK70/30A2B	Apriporta per porte sezionali con manovella di emergenza 70Nm / 30 rpm e TST1	DK 70/30-NHK-NEC-TST	519,00
DK70/30B1A	Apriporta per porte sezionali con catena di emergenza 70Nm / 30 rpm	DK 70/30-NKU-NE	529,00
DK70/30B2B	Apriporta per porte sezionali con catena di emergenza 70Nm / 30 rpm e TST1	DK 70/30-NKU-NEC-TST	559,00
DK90/22A1A	Apriporta per porte sezionali con manovella di emergenza 90Nm / 22 rpm	DK 90/22-NHK-NE	469,00
DK90/22A2B	Apriporta per porte sezionali con manovella di emergenza 90Nm / 22 rpm e TST1	DK 90/22-NHK-NEC-TST	529,00
DK90/22B1A	Apriporta per porte sezionali con catena di emergenza 90Nm / 22 rpm	DK 90/22-NKU-NE	549,00
DK90/22B2B	Apriporta per porte sezionali con catena di emergenza 90Nm / 22 rpm e TST1	DK 90/22-NKU-NEC-TST	579,00
DKS90/22S1A	Apriporta per porte sezionali con innesto rapido 90Nm / 22 rpm	DKS 90/22-NE	519,00
DKS90/22S2B	Apriporta per porte sezionali con innesto rapido 90Nm / 22 rpm e TST1	DKS 90/22-NEC-TST	559,00

N. modello	Descrizione modello	Denominazione articolo	Prezzo di listino
Serie DKA	**Apriporta inseribile – Apriporta per porte avvolgibili**		**Euro**
DKA120/16A1A	Apriporta inseribile con sicura antirotolamento integrata/manovella di emergenza 120Nm/16 rpm	DKA120/16-NHK-NE	549,00
DKA120/16A2B	Apriporta inseribile con sicura antirotol. integrata/manovella di emergenza 120Nm/16 rpm e TST1	DKA120/16-NHK-NEC-TST	619,00
DKA200/14A1A	Apriporta inseribile con sicura antirotolamento integrata/manovella di emergenza 200Nm/14 rpm	DKA200/14-NHK-NE	609,00
DKA200/14A2B	Apriporta inseribile con sicura antirotolamento integrata/manovella di emergenza 200Nm/14 rpm e TST1	DKA200/14-NHK-NEC-TST	669,00
DKA250/14A1A	Apriporta inseribile con sicura antirotolamento integrata/manovella di emergenza 250Nm/14 rpm	DKA250/14-NHK-NE	659,00
DKA250/14A2B	Apriporta inseribile con sicura antirotolamento integrata/manovella di emergenza 250Nm/14 rpm e TST1	DKA250/14-NHK-NEC-TST	729,00
DKA250/14C2B	Apriporta inseribile con sicura antirotolamento integrata/catena d'emergenza orizzontale 250Nm/14 rpm e TST1	DKA250/14-NKW-NEC-TST	859,00
DKA300/14A1A	Apriporta inseribile con sicura antirotolamento integrata/manovella di emergenza 300Nm/14 rpm	DKA300/14-NHK-NE	689,00
DKA300/14A2B	Apriporta inseribile con sicura antirotolamento integrata/manovella di emergenza 300Nm/14 rpm e TST1	DKA300/14-NHK-NEC-TST	749,00
DKA400/14A1A	Apriporta inseribile con sicura antirotolamento integrata/manovella di emergenza 400Nm/14 rpm	DKA400/14-NHK-NE	979,00
DKA400/14A2B	Apriporta inseribile sicura antirotolamento integrata/manovella di emergenza 400Nm/14 rpm e TST1	DKA400/14-NHK-NEC-TST	1.039,00
DKA500/14A1A	Apriporta inseribile con sicura antirotolamento integrata/manovella di emergenza 500Nm/14 rpm	DKA500/14-NHK-NE	1.109,00
DKA500/14A2B	Apriporta inseribile con sicura antirotolamento integrata/manovella di emergenza 500Nm/14 rpm e TST1	DKA500/14-NHK-NEC-TST	1.179,00

Tutti i prezzi si intendono in Euro (€), con validità dal 01.09.2004. Si riserva il diritto ad eventuali modifiche dei prezzi..
Tutti i prezzi si intendono franco magazzino di Saarwellingen, Germania, e all'interno della Germania si intendono più I.V.A. (attualmente il 16%).
Modalità di pagamento: bonifico, contrassegno, assegno, lettera di credito, pagamento in contanti
Chamberlain GmbH - Alfred-Nobel-Straße 4 - 66793 Saarwellingen - Tel.: +49 (0) 68 38 90 72 22

Listino prezzi Apriporta con trasmissione ad albero Serie D

N. modello	Descrizione modello	Denominazione articolo	Prezzo di listino
D300	**Apriporta con trasmissione ad albero 35Nm/32rpm**		**Euro**
D300/32A1	Apriporta con trasmissione ad albero D300 - 35Nm/32rpm con manovella di emergenza e finecorsa a mandrino SEK2/1S sx	D300 NHK - SEKW2/1SL	599,00
D300/32A2	Apriporta con trasmissione ad albero D300 - 35Nm/32rpm con manovella di emergenza e finecorsa a mandrino SEK2/1S dx	D300 NHK - SEKW2/1SR	599,00
D300/32A3	Apriporta con trasmissione ad albero D300 - 35Nm/32rpm con manovella di emergenza e interruttore automatico KSAT1/1S	D300 NHK - KSAT1/1S	669,00
D300/32B1	Apriporta con trasmissione ad albero D300 - 35Nm/32rpm con catena di emergenza e finecorsa a mandrino SEKW2/1S sx	D300 NKW - SEKW2/1SL	699,00
D300/32B2	Apriporta con trasmissione ad albero D300 - 35Nm/32rpm con catena di emergenza e finecorsa a mandrino SEKW2/1S dx	D300 NKW - SEKW2/1SR	699,00
D300/32B3	Apriporta con trasmissione ad albero D300 - 35Nm/32rpm con catena di emergenza e interruttore automatico KSAT1/1S	D300 NKW - KSAT1/1S	779,00

N. modello	Descrizione modello	Denominazione articolo	Prezzo di listino
D500	**Apriporta con trasmissione ad albero 65Nm/32rpm**		**Euro**
D500/32A1	Apriporta con trasmissione ad albero D500 -65Nm/32rpm con manovella di emergenza e finecorsa a mandrino SEK2/1S sx	D500 NHK - SEKW2/1SL	639,00
D500/32A2	Apriporta con trasmissione ad albero D500 -65Nm/32rpm con manovella di emergenza e finecorsa a mandrino SEK2/1S dx	D500 NHK - SEKW2/1SR	639,00
D500/32A3	Apriporta con trasmissione ad albero D500 -65Nm/32rpm con manovella di emergenza e interruttore automatico KSAT1/1S	D500 NHK - KSAT1/1S	719,00
D500/32B1	Apriporta con trasmissione ad albero D500 -65Nm/32rpm con catena di emergenza e finecorsa a mandrino SEKW2/1S sx	D500 NKW - SEKW2/1SL	809,00
D500/32B2	Apriporta con trasmissione ad albero D500 -65Nm/32rpm con catena di emergenza e finecorsa a mandrino SEKW2/1S dx	D500 NKW - SEKW2/1SR	809,00
D500/32B3	Apriporta con trasmissione ad albero D500 -65Nm/32rpm con catena di emergenza e interruttore automatico KSAT1/1S	D500 NKW - KSAT1/1S	899,00

N. modello	Descrizione modello	Denominazione articolo	Prezzo di listino
D1000	**Apriporta con trasmissione ad albero 125Nm/32rpm**		**Euro**
D1000/32A1	Apriporta con trasmissione ad albero D1000 -125Nm/32rpm con manovella di emergenza e finecorsa a mandrino SEK2/1S sx	D1000 NHK - SEKW2/1SL	729,00
D1000/32A2	Apriporta con trasmissione ad albero D1000 -125Nm/32rpm con manovella di emergenza e finecorsa a mandrino SEK2/1S dx	D1000 NHK - SEKW2/1SR	729,00
D1000/32A3	Apriporta con trasmissione ad albero D1000 -125Nm/32rpm con manovella di emergenza e interruttore automatico KSAT1/1S	D1000 NHK - KSAT1/1S	829,00
D1000/32B1	Apriporta con trasmissione ad albero D1000 -125Nm/32rpm con catena di emergenza e finecorsa a mandrino SEKW2/1S sx	D1000 NKW - SEKW2/1SL	899,00
D1000/32B2	Apriporta con trasmissione ad albero D1000 -125Nm/32rpm con catena di emergenza e finecorsa a mandrino SEKW2/1S dx	D1000 NKW - SEKW2/1SR	899,00
D1000/32B3	Apriporta con trasmissione ad albero D1000 -125Nm/32rpm con catena di emergenza e interruttore automatico KSAT1/1S	D1000 NKW - KSAT1/1S	989,00

N. modello	Descrizione modello	Denominazione articolo	Prezzo di listino
D2500	**Apriporta con trasmissione ad albero 300Nm/32rpm**		**Euro**
D2500/32A1	Apriporta con trasmissione ad albero D2500 -300Nm/32rpm con manovella di emergenza e finecorsa a mandrino SEK2/1S sx	D2500 NHK - SEKW2/1SL	1.099,00
D2500/32A2	Apriporta con trasmissione ad albero D2500 -300Nm/32rpm con manovella di emergenza e finecorsa a mandrino SEK2/1S dx	D2500 NHK - SEKW2/1SR	1.099,00
D2500/32A3	Apriporta con trasmissione ad albero D2500 -300Nm/32rpm con manovella di emergenza e interruttore automatico KSAT1/1S	D2500 NHK - KSAT1/1S	1.179,00
D2500/32B1	Apriporta con trasmissione ad albero D2500 -300Nm/32rpm con catena di emergenza e finecorsa a mandrino SEKW2/1S sx	D2500 NKW - SEKW2/1SL	1.359,00
D2500/32B2	Apriporta con trasmissione ad albero D2500 -300Nm/32rpm con catena di emergenza e finecorsa a mandrino SEKW2/1S dx	D2500 NKW - SEKW2/1SR	1.359,00
D2500/32B3	Apriporta con trasmissione ad albero D2500 -300Nm/32rpm con catena di emergenza e interruttore automatico KSAT1/1S	D2500 NKW - KSAT1/1S	1.449,00

Nr. modello	Descrizione modello	Denominazione articolo	Prezzo di listino
D4000	**Apriporta con trasmissione ad albero 500Nm/28rpm**		**Euro**
D4000/28A1	Apriporta con trasmissione ad albero D4000 -500Nm/28rpm con manovella di emergenza e finecorsa a mandrino SEKW2/1S sx	D4000 NHK - SEKW2/1SL	1.599,00
D4000/28A2	Apriporta con trasmissione ad albero D4000 -500Nm/28rpm con manovella di emergenza e finecorsa a mandrino SEKW2/1S dx	D4000 NHK - SEKW2/1SR	1.599,00
D4000/28A3	Apriporta con trasmissione ad albero D4000 -500Nm/28rpm con manovella di emergenza e interruttore automatico KSAT1/1S	D4000 NHK - KSAT1/1S	1.699,00

N. modello	Descrizione modello	Denominazione articolo	Prezzo di listino
D7000	**Apriporta con trasmissione ad albero 1.100Nm/26rpm**		**Euro**
D7000/26A1	Apriporta con trasmissione ad albero D7000 -1.100Nm/26rpm con manovella di emergenza e finecorsa a mandrino SEKW2/1S sx	D7000 NHK - SEKW2/1SL	2.499,00
D7000/26A2	Apriporta con trasmissione ad albero D7000 -1.100Nm/26rpm con manovella di emergenza e finecorsa a mandrino SEKW2/1S dx	D7000 NHK - SEKW2/1SR	2.499,00
D7000/26A3	Apriporta con trasmissione ad albero D7000 -1.100Nm/26rpm con manovella di emergenza e interruttore automatico KSAT1/1S	D7000 NHK - KSAT1/1S	2.599,00

Tutti i prezzi si intendono in Euro (€), con validità dal 01.09.2004. Si riserva il diritto ad eventuali modifiche dei prezzi..
Tutti i prezzi si intendono franco magazzino di Saarwellingen, Germania, e all'interno della Germania si intendono più I.V.A. (attualmente il 16%).
Modalità di pagamento: bonifico, contrassegno, assegno, lettera di credito, pagamento in contanti
Chamberlain GmbH - Alfred-Nobel-Straße 4 - 66793 Saarwellingen - Tel.: +49 (0) 68 38 90 72 22

Listino prezzi Apriporta con trasmissione ad albero serie D con sistema a innesto EK, SK, MSK

N. modello	Descrizione modello	Denominazione articolo	Prezzo di listino
D300	**Apriporta con trasmissione ad albero 35Nm/32rpm con EK, SK, MSK**		**Euro**
D300/32EL	Apriporta con trasmissione ad albero D300 35Nm/32rpm e giunto di innesto sx	D300 EKL	529,00
D300/32EL1	Apriporta con trasmissione ad albero D300 35Nm/32rpm, giunto di innesto e finecorsa a mandrino, SEKW2/1S sx	D300 EKL - SEKW2/1SL	659,00
D300/32ER	Apriporta con trasmissione ad albero D300 35Nm/32rpm e giunto di innesto dx	D300 EKR	529,00
D300/32ER2	Trasmissione ad albero D300 - 35Nm/32rpm con giunto di innesto e finecorsa a mandrino SEKW2/1S dx	D300 EKR - SEKW2/1SR	659,00

N. modello	Descrizione modello	Denominazione articolo	Prezzo di listino
D500	**Apriporta con trasmissione ad albero 65Nm/32rpm con EK, SK, MSK**		**Euro**
D500/32EL	Apriporta con trasmissione ad albero D500 - 65Nm/32rpm con giunto di innesto sx	D500 EKL	599,00
D500/32EL1	Apriporta con trasmissione ad albero D500 -65Nm/32rpm con giunto di innesto e finecorsa a mandrino SEKW2/1S sx	D500 EKL - SEKW2/1SL	739,00
D500/32ER	Apriporta con trasmissione ad albero D500 - 65Nm/32rpm con giunto di innesto dx	D500 EKR	599,00
D500/32ER2	Apriporta con trasmissione ad albero D500 -65Nm/32rpm con giunto di innesto e finecorsa a mandrino SEKW2/1S dx	D500 EKR - SEKW2/1SR	739,00
D500/32ER4	Apriporta con trasmissione ad albero D500 - 65Nm/32rpm con giunto di innesto dx e interruttore automatico	D500 EKR -KSATLW1/1S	839,00
D500/32MS	Apriporta con trasmissione ad albero D500 - 65Nm/32rpm con giunto a frizione del motore	D500MSK	999,00
D500/32MS1	Apriporta con trasmissione ad albero D500 -65Nm/32rpm con giunto a frizione del motore e finecorsa a mandrino SEK2/1S sx	D500MSK - SEK2/1SL	1.199,00
D500/32MS4	Apriporta con trasmissione ad albero D500 -65Nm/32rpm con giunto a frizione del motore, interruttore automatico KSATLW1/1S	D500MSK-KSATLW1/1S	1.349,00
D500/32SK	Apriporta con trasmissione ad albero D500 -65Nm/32rpm con innesto rapido	D500SK	589,00
D500/32SK1	Apriporta con trasmissione ad albero D500 -65Nm/32rpm con innesto rapido e finecorsa a mandrino SEK2/1S sx	D500SK-SEK2/1SL	729,00

N. modello	Descrizione modello	Denominazione articolo	Prezzo di listino
D1000	**Apriporta con trasmissione ad albero 125Nm/32rpm con EK, SK, MSK**		**Euro**
D1000/32EL	Apriporta con trasmissione ad albero D1000 -125Nm/32rpm con giunto di innesto sx	D1000 EKL	699,00
D1000/32EL1	Apriporta con trasmissione ad albero D1000 -125Nm/32rpm con giunto di innesto e finecorsa a mandrino SEKW2/1S sx	D1000 EKL - SEKW2/1SL	859,00
D1000/32ER	Apriporta con trasmissione ad albero D1000 - 125Nm/32rpm con giunto di innesto dx	D1000 EKR	699,00
D1000/32ER2	Apriporta con trasmissione ad albero D1000 -125Nm/32rpm con giunto di innesto e finecorsa a mandrino SEKW2/1S dx	D1000 EKR - SEKW2/1SR	859,00
D1000/32MS	Apriporta con trasmissione ad albero D1000 -125Nm/32rpm con giunto a frizione del motore	D1000MSK	1.199,00
D1000/32MS1	Apriporta con trasmissione ad albero D1000 -125Nm/32rpm con giunto a frizione del motore, finecorsa a mandrino SEK2/1S sx	D1000MSK - SEKW2/1SL	1.399,00

N. modello	Descrizione modello	Denominazione articolo	Prezzo di listino
D2500	**Apriporta con trasmissione ad albero 300Nm/32rpm con EK, SK, MSK**		**Euro**
D2500/32EL	Apriporta con trasmissione ad albero D2500 -125Nm/32rpm con giunto di innesto sx	D2500 EKL	1.629,00
D2500/32EL1	Apriporta con trasmissione ad albero D1000 -300Nm/32rpm con giunto di innesto e finecorsa a mandrino SEKW2/1S sx	D2500 EKL - SEKW2/1SL	1.699,00
D2500/32ER	Apriporta con trasmissione ad albero D2500 -300Nm/32rpm con giunto di innesto dx	D2500 EKR	1.629,00
D2500/32ER2	Apriporta con trasmissione ad albero D2500 -300Nm/32rpm con giunto di innesto e finecorsa a mandrino SEKW2/1S dx	D2500 EKR - SEKW2/1SR	1.699,00

N. modello	Descrizione modello	Denominazione articolo	Prezzo di listino
D4000	**Apriporta con trasmissione ad albero 500Nm/28rpm con EK, SK, MSK**		**Euro**
D4000/28EL	Apriporta con trasmissione ad albero D4000 -500Nm/28rpm con giunto di innesto sx	D4000 EKL	1.799,00
D4000/28EL1	Apriporta con trasmissione ad albero D4000 -500Nm/28rpm con giunto di innesto e finecorsa a mandrino SEKW2/1S sx	D4000 EKL - SEKW2/1SL	1.899,00
D4000/28ER	Apriporta con trasmissione ad albero D4000 -500Nm/28rpm con giunto di innesto dx	D4000 EKR	1.799,00
D4000/28ER2	Apriporta con trasmissione ad albero D4000 -500Nm/28rpm con giunto di innesto e finecorsa a mandrino SEKW2/1S dx	D4000 EKR - SEKW2/1SR	1.899,00

Tutti i prezzi si intendono in Euro (€), con validità dal 01.09.2004. Si riserva il diritto ad eventuali modifiche dei prezzi..
Tutti i prezzi si intendono franco magazzino di Saarwellingen, Germania, e all'interno della Germania si intendono più I.V.A. (attualmente il 16%).
Modalità di pagamento: bonifico, contrassegno, assegno, lettera di credito, pagamento in contanti
Chamberlain GmbH - Alfred-Nobel-Straße 4 - 66793 Saarwellingen - Tel.: +49 (0) 68 38 90 72 22

Listino prezzi accessori

N. modello Accessorio	Descrizione modello Accessori apriporta porta avvolgibile	Denominazione articolo	Prezzo di listino Euro
G-A30	Asse A30	G-A30	24,00
G-A40	Asse A40	G-A40	30,00
G-AP30	Asse AP30	G-AP30	30,00
G-AP40	Asse AP40	G-AP40	40,00
G-APS30	Anello di regolazione 30mm	G-APS30	9,00
G-APS40	Anello di regolazione 40 mm	G-APS40	12,00
G-GF	Piedino a snodo	G-GF	12,00
G-WK3L	Consolle ad angolo WK3	G-WK3L	49,00
G-WK3R	Consolle ad angolo WK3	G-WK3R	49,00
G-WK4L	Consolle ad angolo WK4	G-WK4L	59,00
G-WK4R	Consolle ad angolo WK4	G-WK4R	59,00
G-WK5L	Consolle ad angolo WK5	G-WK5L	69,00
G-WK5R	Consolle ad angolo WK5	G-WK5R	69,00
G-DW1	Angolo del momento torcente DW1 per DKA120	G-DW1	9,00
G-DW2	Angolo del momento torcente DW2 per DKA200/300	G-DW2	12,00
G-DW3	Angolo del momento torcente DW1 per DKA400/500	G-DW3	19,00
G-OKD5/30	Consolle universali OKD5/30	G-OKD5/30	64,00
G-OKD6/30	Consolle universali OKD6/30	G-OKD6/30	79,00
G-OKD6/40	Consolle universali OKD6/40	G-OKD6/40	104,00
G-OKD8/40	Consolle universali OKD8/40	G-OKD8/40	129,00

N. modello Accessorio	Descrizione modello Accessori per apriporta a sezioni	Denominazione articolo	Prezzo di listino Euro
G-E719	Consolle momento torcente E719	G-E719	8,00
G-1315	Set di montaggio per trasmissione indiretta	G-1315	225,00
G-E1111	Manovella a snodo E1111 solo DKS	G-E1111	88,00

N. modello Accessorio	Descrizione modello Comandi	Denominazione articolo	Prezzo di listino Euro
G-TST-2	Comando automatico contattore di inversione TST-2	G-TST-2	252,00
G-TST-3	Comando automatico della porta con funzione semaforo	G-TST-3	369,00

Nr. modello Accessorio	Descrizione modello Sicure antirotolamento	Denominazione articolo	Prezzo di listino Euro
G-AS1	Sicura antirotolamento AS1	G-AS1	199,00
G-AS2	Sicura antirotolamento AS2	G-AS2	319,00
G-AS4	Sicura antirotolamento AS4	G-AS4	749,00
G-AS5	Sicura antirotolamento AS5	G-AS5	1.298,00

Tutti i prezzi si intendono in Euro (€), con validità dal 01.09.2004. Si riserva il diritto ad eventuali modifiche dei prezzi..
Tutti i prezzi si intendono franco magazzino di Saarwellingen, Germania, e all'interno della Germania si intendono più I.V.A. (attualmente il 16%).
Modalità di pagamento: bonifico, contrassegno, assegno, lettera di credito, pagamento in contanti
Chamberlain GmbH - Alfred-Nobel-Straße 4 - 66793 Saarwellingen - Tel.: +49 (0) 68 38 90 72 22

Listino prezzi accessori

N. modello Accessorio	Descrizione modello Accessorio Generatore di comando	Denominazione articolo	Prezzo di listino Euro
100010	Interruttore a chiave UP 1 comando	100010	43,00
100027	Interruttore a chiave UP 2 comando	100027	43,00
100034	Interruttore a chiave AP 1 comando	100034	43,00
100041	Interruttore a chiave UP 2 comando	100041	43,00
G-DI3	Pulsante triplo DI3	G-DI3	26,00
G-DI3K	Pulsante triplo DI3, 4m Ltg	G-DI3K	43,00
G-DI3K7	Pulsante triplo DI3, 7,5m Ltg	G-DI3K7	44,00
600114	Pulsante triplo involucro metallico	600114	102,00
G-DS4	Pulsante triplo DS4, bloccabile	G-DS4	109,00
G-DSH1	Interruttore a chiave AP 1 comando con tasto d'arresto	G-DSH1	59,00
G-DSH2	Interruttore a chiave AP 2 comando con tasto d'arresto	G-DSH2	64,00
G-DSHU1	Interruttore a chiave UP 1 comando con tasto d'arresto	G-DSHU1	59,00
G-DSHU2	Interruttore a chiave 2 UP comando con tasto d'arresto	G-DSHU2	64,00
G-EZ1	Interruttore a strappo	G-EZ1	39,00
16200LM	Interruttore porta nella porta/interruttore slip door	16200LM	39,00
600084	Interruttore arresto di emergenza	600084	27,00
600091	Interruttore principale	600091	26,00

N. modello Accessorio	Descrizione modello Trasmissione radio	Denominazione articolo	Prezzo di listino Euro
94335E	Minitelecomando a 3 canali 433MHz Codice variabile	G94335E	31,70
94330E	Telecomando a 1 canale 433MHz Codice variabile	G94330E	25,60
94333E	Telecomando a 3 canali 433MHz Codice variabile	G94333E	31,70
4335E	Minitelecomando a 3 canali 433MHz Codice bilione	G4335E	31,70
4330E	Telecomando a 1 canale 433MHz Codice bilione	G4330E	25,60
4332E	Telecomando a 2 canali 433MHz Codice bilione con interruttore dip	G4332E	28,30
4333E	Telecomando a 3 canali 433MHz Codice bilione	G4333E	31,70
9747E	Serratura digitale codificata 433MHz Codice variabile	G9747E	38,40
747E	Serratura digitale codificata 433MHz Codice bilione	G747E	38,40

N. modello Accessorio	Descrizione modello Ricevitore universale	Denominazione articolo	Prezzo di listino Euro
7430E	Ricevitore universale - 433MHz	G7430E	36,30
7433E	Ricevitore universale coassiale a 3 canali	G7433E	54,50
8002E	Ricevitore universale a 2 canali IP45 senza modulo radio	8002E	53,00
801221	Modulo radio 433MHz	801221	29,00

Listino prezzi accessori

N. modello	Descrizione modello	Denominazione articolo	Prezzo di listino
Accessorio	**Accessori elettrici**		**Euro**
600220	Cavo a spirale 3m 4x0,5mm	600220	69,00
G-AC1001	Cavo a spirale OSE	G-AC1001	36,00
G-NSPG30/4	Cavo a spirale NSPG30/4	G-NSPG30/4	36,00
G-NSPG45/4	Cavo a spirale NSPG45/4	G-NSPG45/4	62,00
G-AC1103	Scatola di derivazione	G-AC1103	34,00
600008	Colonna montante universale per sensori a inversione IR	600008	59,00
600015	Colonna montante universale per serratura codificata, interruttore a chiave	600015	98,00
100263	Coppia sensori a inversione IR	00263	40,00
203292	Rilevatore a doppino a 1 canale	203292	249,00
203308	Rilevatore a doppino a 2 canali	203308	349,00
G-AL1	Semaforo rosso	G-AL1	45,00
G-AL2	Semaforo rosso/verde	G-AL2	89,00
3LM	Batteria a 3 Volt (10 h)	3LM	25,00
12LM	Batteria a 12 Volt (10 h)	12LM	11,40
25LM	Batteria a 9 volt (10 h)	25LM	20,10

Nr. modello	Descrizione modello	Denominazione articolo	Prezzo di listino
Accessorio	Listello ottico di contatto		Euro
G-OSE-B3518	Fermo porta a inerzia	G-OSE-B3518	12,00
G-OSE-C	C-rail	G-OSE-C	12,00
G-OSE-C2323	Unità di selezione	G-OSE-C2323	229,00
G-OSEP45/20-2.5	Profilo cavo 45/20mm 2,5m	G-OSEP45/20-2.5	55,00
G-OSEP45/20-5	Profilo cavo 45/20mm 5m	G-OSEP45/20-5	110,00
G-OSEP45/20-7,5	Profilo cavo 45/20mm 7,5m	G-OSEP45/20-7,5	165,00
G-OSEP45/20-10	Profilo cavo 45/20mm 10m	G-OSEP45/20-10	220,00
G-OSEP45/20-30	Profilo cavo 45/20mm 30m	G-OSEP45/20-30	599,00
G-OSEP45/55-2.5	Profilo cavo 45/55mm 2,5m	G-OSEP45/55-2.5	60,00
G-OSEP45/55-5	Profilo cavo 45/55mm 5m	G-OSEP45/55-5	120,00
G-OSEP45/55-7,5	Profilo cavo 45/55mm 7,5m	G-OSEP45/55-7,5	180,00
G-OSEP45/55-10	Profilo cavo 45/55mm 10m	G-OSEP45/55-10	239,00
G-OSEP45/55-30	Profilo cavo 45/55mm 30m	G-OSEP45/55-30	679,00
G-OSE-S1100 O	Set Ose trasmettitore & ricevitore	G-OSE-S1100 115,00	

N. modello	Descrizione modello	Denominazione articolo	Prezzo di listino
Accessorio	**Accessori speciali**		**Euro**
G-1104	E1104 Piano di supporto in profilato a C di acciaio	G-1104	48,00
G-DWOEG	DWOEG DW Contatto	G-DWOEG	90,00
G-E1109	Piedino ingranaggio per DKA120/140	G-E1109	22,00
G-HK4	Prolunga catena verricello HK4 - 5,5m	G-HK4	27,00
G-HK5	Prolunga catena verricello HK5 – 5,5m	G-HK5	29,00
G-HK5-7	Prolunga catena verricello HK5 -7m	G-HK5-7	34,00
G-INTSET	Sistema di trasmissione segnale	G-INSET	932,00

Tutti i prezzi si intendono in Euro (€), con validità dal 01.09.2004. Si riserva il diritto ad eventuali modifiche dei prezzi..
Tutti i prezzi si intendono franco magazzino di Saarwellingen, Germania, e all'interno della Germania si intendono più I.V.A. (attualmente il 16%).
Modalità di pagamento: bonifico, contrassegno, assegno, lettera di credito, pagamento in contanti
Chamberlain GmbH - Alfred-Nobel-Straße 4 - 66793 Saarwellingen - Tel.: +49 (0) 68 38 90 72 22