Anschluss- und Installationsanleitung

Falttorantrieb FOLD 330/L-R

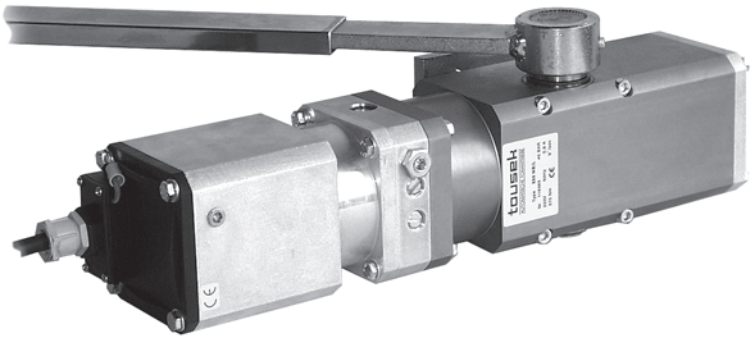

tousek®
AUTOMATISCHE TORANTRIEBE

ALLGEMEINE WARN- UND SICHERHEITSHINWEISE

- Diese Montage- und Betriebsanleitung ist ein integrierter Bestandteil des Produktes **Torantrieb,** wendet sich ausschließlich an Fachpersonal und sollte vor der Montage vollkommen und aufmerksam gelesen werden. Sie betrifft nur den Torantrieb nicht jedoch die Gesamtanlage Automatisches Tor. Die Anleitung muss nach der Montage dem Betreiber ausgefolgt werden.
- **Einbau, Anschluss, Inbetriebnahme und Wartung darf nur von qualifizertem Fachpersonal unter Beachtung der Montageanleitung durchgeführt werden.**
- Bevor Arbeiten an der Anlage durchgeführt werden ist der Strom abzuschalten.
- Die Maschinenrichtlinie sowie Unfallverhütungsvorschriften und EG- bzw. Landesnormen in ihrer jeweils gültigen Fassung sind zu beachten und einzuhalten.
- Die TOUSEK Ges.m.b.H. kann nicht für die Missachtung von Normen im Zuge der Montage oder des Betriebes der Anlage haftbar gemacht werden.
- Das Verpackungsmaterial (Kunststoff, Styropor etc.) ist ordnungsgemäß zu entsorgen. Es stellt eine Gefahrenquelle für Kinder dar und ist daher außerhalb deren Reichweite zu lagern.
- Das Produkt darf nicht in explosionsgefährdeten Bereichen installiert werden.
- Das Produkt darf nur für den bestimmungsgemäßen Einsatz verwendet werden, es ist ausschließlich für den in dieser Anleitung angeführten Zweck entwickelt worden. Die TOUSEK Ges.m.b.H. lehnt jegliche Haftung bei nicht bestimmungsgemäßer Verwendung ab.
- **Kinder sind unbedingt dahingehend zu instruieren,** dass die Anlage und zugehörige Einrichtungen nicht missbräuchlich verwendet werden dürfen (z.b. zum Spielen). Weiters ist darauf zu achten dass Handsender sicher verwahrt werden und andere Impulsgeber wie Taster, Schalter außerhalb der Reichweite von Kindern installiert werden.
- Vor Beginn der Installation ist zu überprüfen, ob die mechanischen Bauelemente, wie Torflügel, Führungen etc. ausreichend stabil sind.
- Die elektrische Anlage ist nach den jeweils geltenden Vorschriften, wie z.B. mit Fehlerstromschutzschalter, Erdung etc. auszuführen.
- **Es ist ein allpolig trennender Hauptschalter mit einem Kontaktöffnungsabstand von min. 3mm vorzusehen.**
- Der Elektromotor entwickelt im Betrieb Wärme. Daher das Gerät erst berühren, wenn es abgekühlt ist.
- **Nach erfolgter Installation ist unbedingt die ordnungsgemäße Funktion der Anlage inkl. Sicherheitseinrichtungen zu überprüfen.**
- Die TOUSEK Ges.m.b.H. lehnt jede Haftung ab, wenn Komponenten verwendet werden, welche nicht den Sicherheitsvorschriften entsprechen.
- Im Falle einer Reparatur sind ausschließlich Originalersatzteile zu verwenden.
- Die Montagefirma muss dem Benutzer alle Informationen im Hinblick auf die automatische Funktionsweise der gesamten Toranlage sowie den Notbetrieb der Anlage geben. Dem Benutzer der Anlage sind auch alle Sicherheitshinweise für den Betrieb der Toranlage zu übergeben. Die Montage- und Betriebsanleitung ist ebenfalls dem Benutzer auszuhändigen.

WARTUNG:

Wartungsarbeiten dürfen ausschließlich von qualifiziertem Personal durchgeführt werden.

Notentriegelung auf Funktion prüfen.

Alle Befestigungsschrauben auf festen Sitz überprüfen.

Antrieb von Verschmutzungen befreien.

Die Wartung der Gesamtanlage ist gemäß den Angaben des Errichters durchzuführen.

Diese Anleitung ist unser Eigentum und darf an Firmen des Mitbewerbes nicht ausgehändigt werden. Jeglicher Nachdruck, auch auszugsweise, ist ohne unsere Zustimmung nicht gestattet.
Für eventuell entstandene Druckfehler oder Irrtümer ist jede Haftung ausgeschlossen. Mit Erscheinen dieser Ausgabe verlieren alle vorangegangenen Versionen ihre Gültigkeit.

Falttorantrieb FOLD 330/L-R:

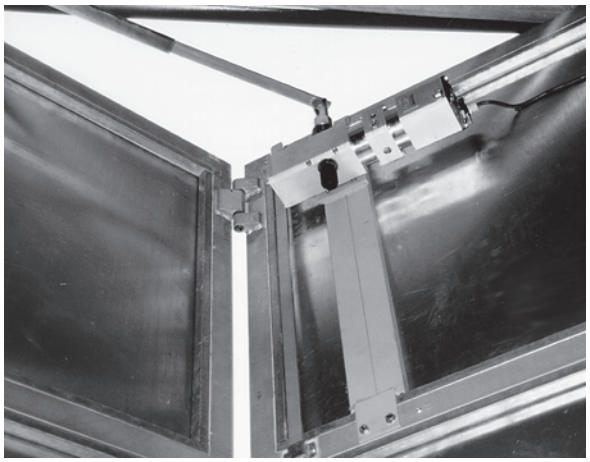

Elektrohydraulischer Falttorantrieb

- für 230V Wechselstrom
- einsetzbar für Falttore mit Doppelflügel
- mit Notentriegelungsvorrichtung
- geschlossenes Hydrauliksystem
- Öffnungs- und Schließkraft getrennt einstellbar
- mit Montagezubehör

CE

Allgemeine Merkmale

Der Antrieb TOUSEK 330 besteht aus einem massiven Alublock, in dem ein geschlossenes Elektro-Hydraulik System arbeitet.
Die Ölpumpe arbeitet aufgrund ihrer präzisen Bauweise extrem leise.
Der Falttorantrieb TOUSEK 330 wird am Torblatt montiert, und ist daher auch ideal für die nachträgliche Montage geeignet.
Antriebe mit hydraulischer Blockierung benötigen normalerweise kein Elektroschloss.
Um eine fixe Arretierung des Tores in den Endlagen zu erreichen, kann es auch bei blockierenden Torantrieben - je nach Einbausituation - notwendig sein, eine zusätzliche Verriegelung, wie z.B. ein E-Schloss, zu installieren.
Antriebe ohne hydraulischer Blockierung brauchen für die Fixierung des Tores in Schließstellung ein Elektroschloss.

Modellauswahl und Zubehör

TOUSEK 330 AEB
Falttorantrieb mit hyraulischer Blockierung
TOUSEK 330 NB
Falttorantrieb ohne hydraulischer Blockierung,
Elektroschloss erforderlich

Teleskoparm, Schlüsseltaster, Funkfernsteuerung, Drucktaster, Lichtschranken, Sicherheitskontaktleisten, Ampeln

Technische Daten

Type	max. Flügelbreite	Betriesspannung	Leistungsaufnahme	Winkelgeschwindigkeit	Drehmoment	Drehwinkel	Einschaltdauer nach Betriebsart S3	Blockierung in den Endstellungen	Öffnungs-, Schließkraft stufenlos einstellbar	geschlossenes Hydrauliksystem	Notentriegelung	Artikel-Nr.
Falttorantrieb												
FOLD 330 AEB	1,3m	230Va.c./50Hz	150W	11,4°/s	280Nm	190°	40%	•	•	•	•	links: 11410010 rechts: 11410020
FOLD 330 NB*)	1,5m	230Va.c./50Hz	150W	9°/s	370Nm	190°	40%		•	•	•	links: 11410050 rechts: 11410060

***) Elektroschloss erforderlich!**

www.tousek.com

Antrieb und Montagematerial

1. Antrieb TOUSEK 330 (rechter Antrieb)
2. Teleskoparm
3. Befestigungswinkel
4. Antriebsgrundplatte

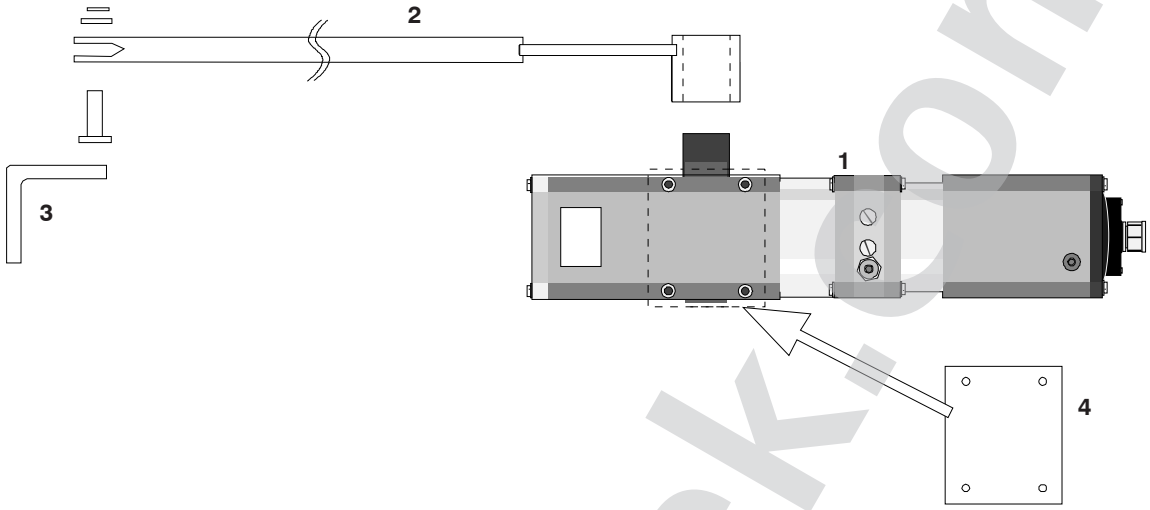

Vor der Montage

Mit einem Antrieb Tousek 330 kann ein zweiflügeliges Falttor automatisiert werden.
Vor der Montage ist zu überprüfen, ob das Tor ausreichend stabil und verwindungsfrei ist.
Das Tor muss neben den möglichst reibungs- und spielfreien Scharnieren 1 und 2 eine Führung mit einer Rolle 3 für den zweiten Torflügel aufweisen.
In geschlossener Stellung müssen die beiden Torflügel mit einem durchgehenden oberen Anschlag 4 versehen sein.

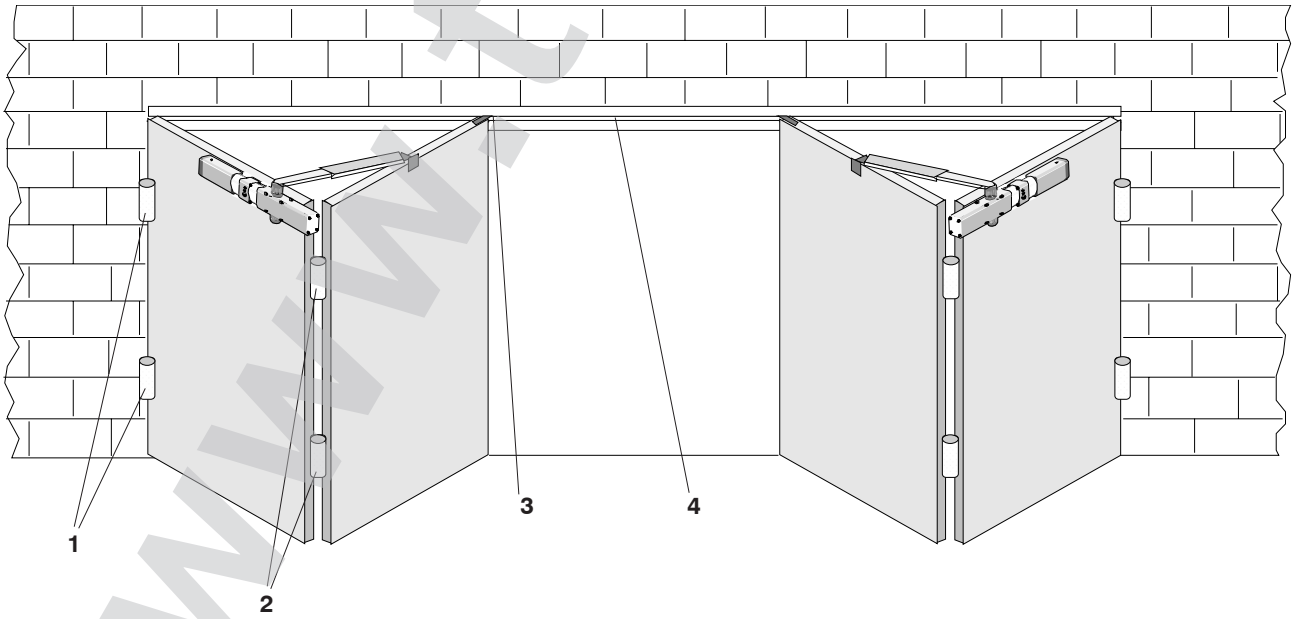

www.tousek.com

Montage des Antriebes

Der Antrieb ist so am Torflügel anzubringen, dass die Antriebswelle **a** und die Drehachse des Tores **b** in einem Abstand von **10 cm** montiert werden.

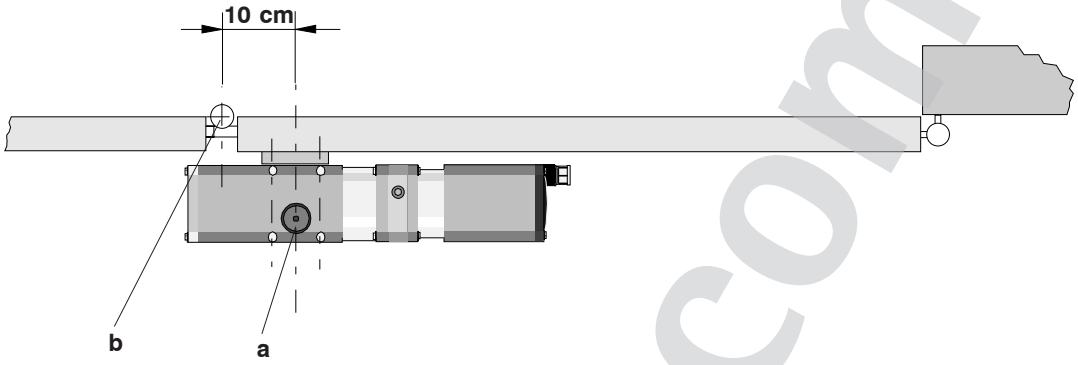

Festlegen der Montagepunkte für den Teleskoparm

Beim zweiten Torflügel ist der Befestigungswinkel 580mm vom Torband zu setzen, ist der Torflügel über 1,2m breit (Torbandmitte zu Torbandmitte), so ist der Befestigungswinkel mittig zum Torflügel zu setzen.

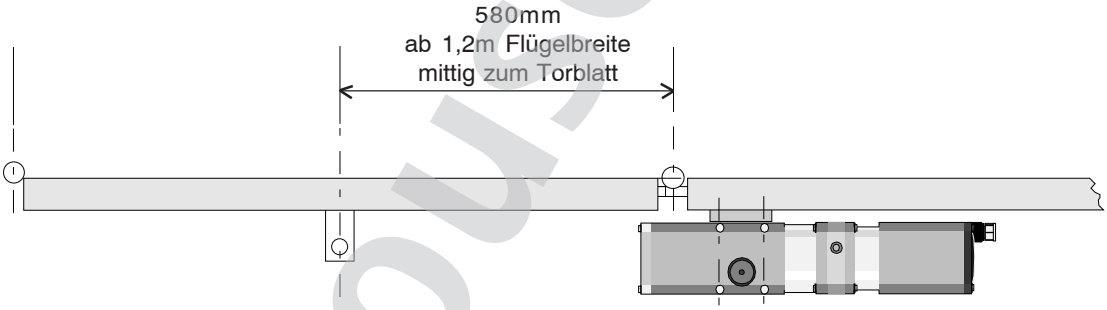

Dann die Antriebsmuffe auf die Kronenwelle des Antriebes stecken.
Die Verbindungswelle einsetzen und gegebenenfalls ablängen.
Dann die Länge **X** des Teleskoparmes am komplett geöffnetem Tor ermitteln.
Falls nötig, den Teleskoparm kürzen (beide Elemente - Formrohr und Flacheisen).

Um Verspannungen zu vermeiden sollte der Teleskoparm im eingeschobenen Zustand ca. 5 cm kürzer, als der oben ermittelte Längenabstand sein.

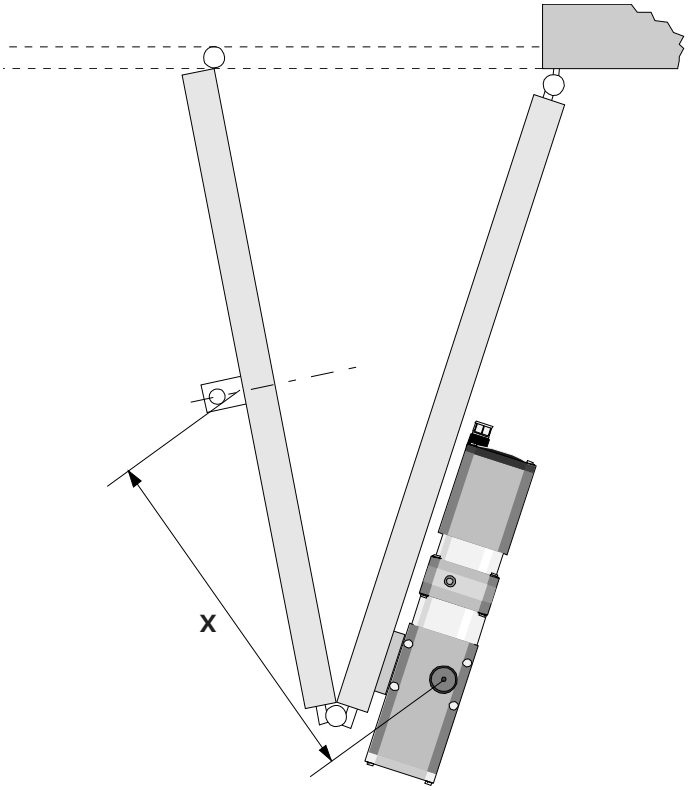

www.tousek.com

Vor dem Aufstecken des Teleskoparmes wird der Antrieb notentriegelt und bis zum Anschlag in Pfeilrichtung gedreht. Danach wird die Welle ca. 5° zurück gedreht. Nun wird bei geschlossenem Tor der Teleskoparm auf die Welle des Motors aufgeschoben und mit der Wurmschraube gesichert.
Danach ist zu prüfen, ob sich das Tor komplett öffnen und schließen läßt.

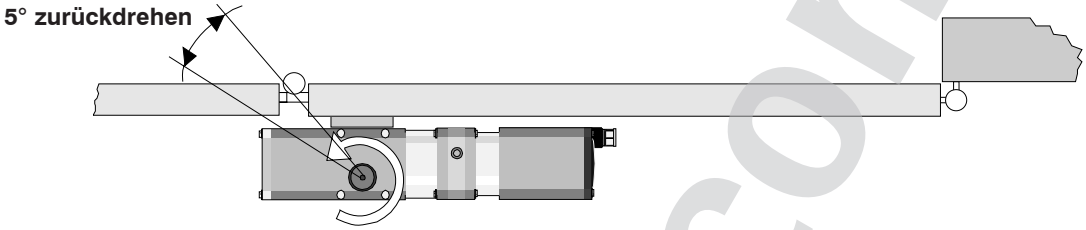

Sollte die vorgegebene Montage nicht möglich sein, da sich an der Innenseite eine Mauer befindet, so kann auch nachfolgend abgebildete Montageart gewählt werden, wo der Antrieb in der Durchfahrtslichte des Tores montiert ist.

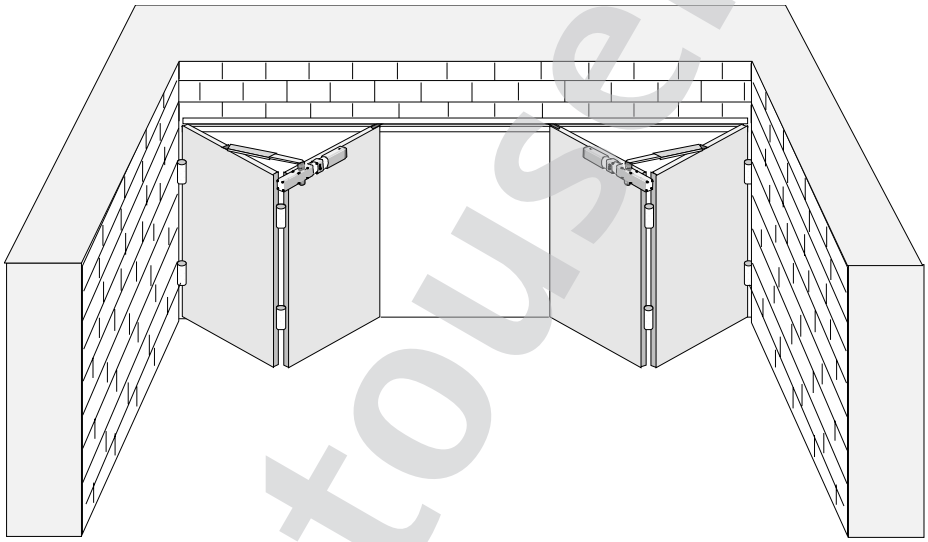

Krafteinstellung

Mit Hilfe der beiden Bypaßschrauben an der Antriebsvorderseite läßt sich die Krafteinstellung für Öffnen und Schließen getrennt regulieren.

Drehung im Uhrzeigersinn > Kraft größer
Drehung gegen den Uhrzeigersinn > Kraft kleiner

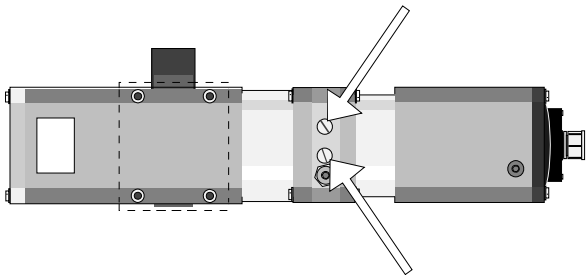

Notentriegelung

Stecken Sie den Notentriegelungsschlüssel in die Notentriegelingsvorrichtung an der Vorderseite und drehen Sie ihn bis zum Anschlag im Gegenuhrzeigersinn. Der Antrieb ist notentriegelt und läßt sich händisch bewegen.

Zur Wiederherstellung des Arbeitszustandes einfach den Schlüssel im Uhrzeigersinn bis zum Anschlag drehen.

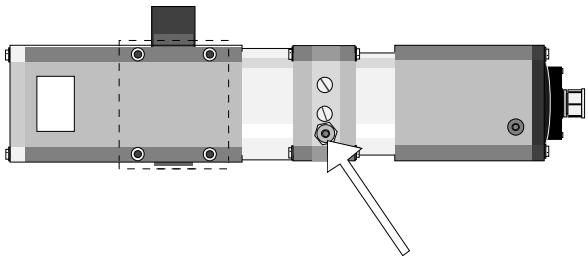

www.tousek.com

Notentriegelung mit Bowdenzug

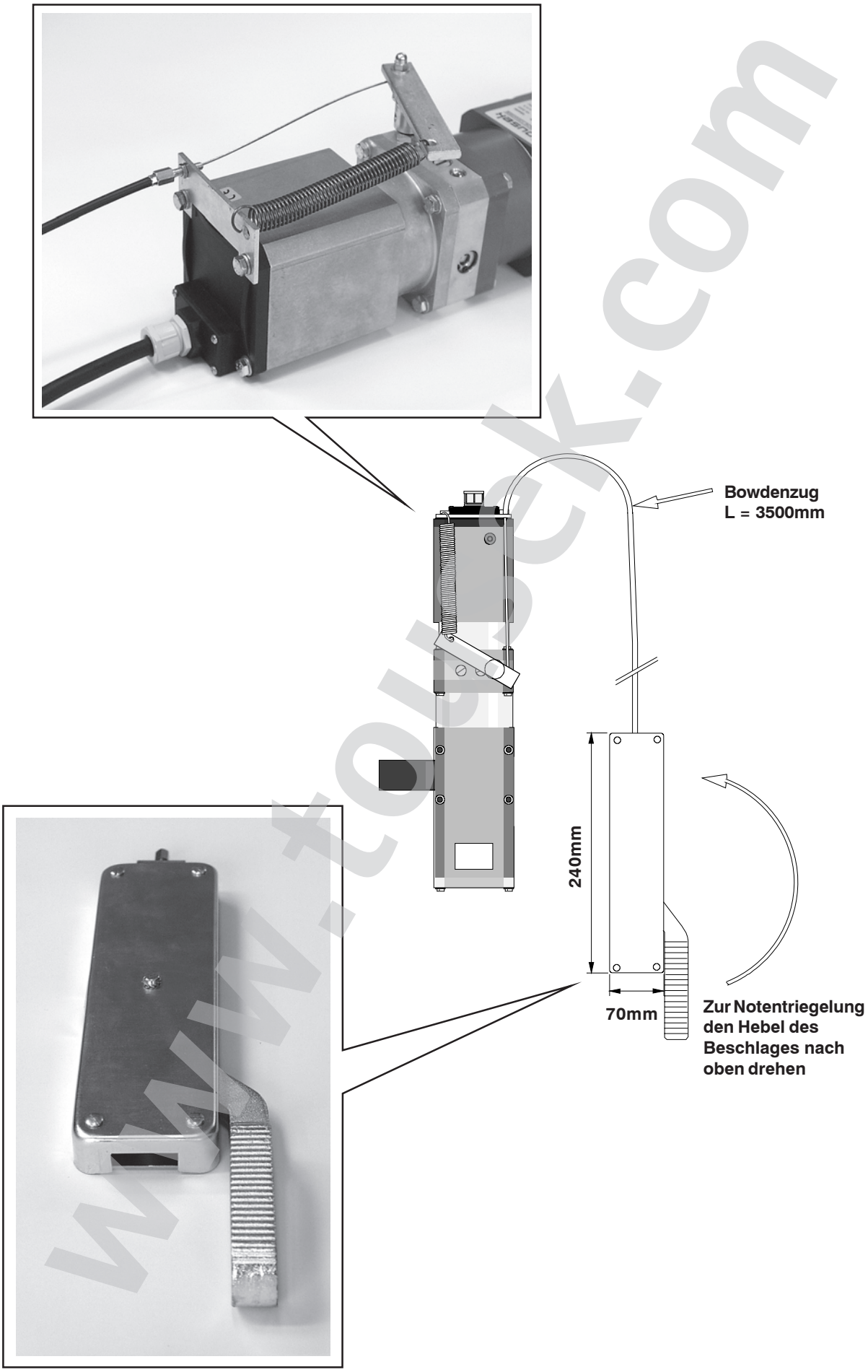

www.toubeck.com

Kabelverlegeplan

1. TOUSEK Antriebe 330
2. Elektronische Steuerung
3. Lichtschranken
4. Drucktaster
5. Funkempfänger (bzw. bei Version "ST" in der Steuerung integriert)
6. Schlüsseltaster
7. Abzweigdose
8. Hauptschalter u. Sicherung 6A

Die Adernzahl bei den Steuerleitungen (1□ mm) ist ohne Erdleiter angeführt. Aus Anschlussgründen wird empfohlen, flexible Drähte einzusetzen und keine stärkeren Steuerleitungen zu verwenden.

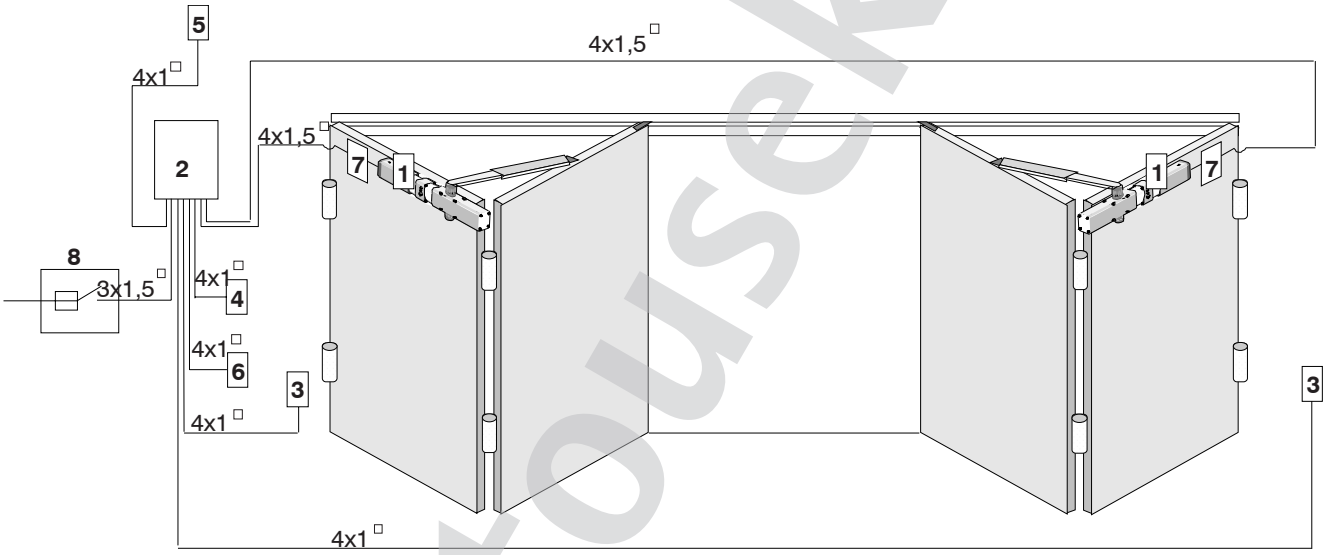

WARNHINWEIS

Achtung: Bei der obigen Abbildung handelt es sich lediglich um eine symbolische Musterdarstellung, in der möglicherweise nicht alle für Ihren speziellen Anwendungsfall benötigten Sicherheitskomponenten enthalten sind.
Um eine optimale Absicherung der Anlage zu erzielen, ist unbedingt darauf zu achten, dass sämtliche - entsprechend den geltenden Vorschriften für den jeweiligen Einsatzzweck erforderlichen - Sicherheitseinrichtungen und Zubehörteile (wie z.B. Lichtschranken, Induktionsschleifen, Kontaktleisten, Signalleuchten oder -ampeln, Hauptschalter, Not-Aus-Taster etc.) verwendet werden. In diesem Zusammenhang verweisen wir auf die Maschinenrichtlinie sowie Unfallverhütungsvorschriften und EG- bzw. Landesnormen in ihrer jeweils gültigen Fassung.
Die Tousek Ges.m.b.H. kann nicht für die Missachtung von Normen im Zuge der Montage oder des Betriebes der Anlage haftbar gemacht werden.

www.tousek.com

Maßskizze Tousek 330 (rechter Antrieb)
(Maße in mm)

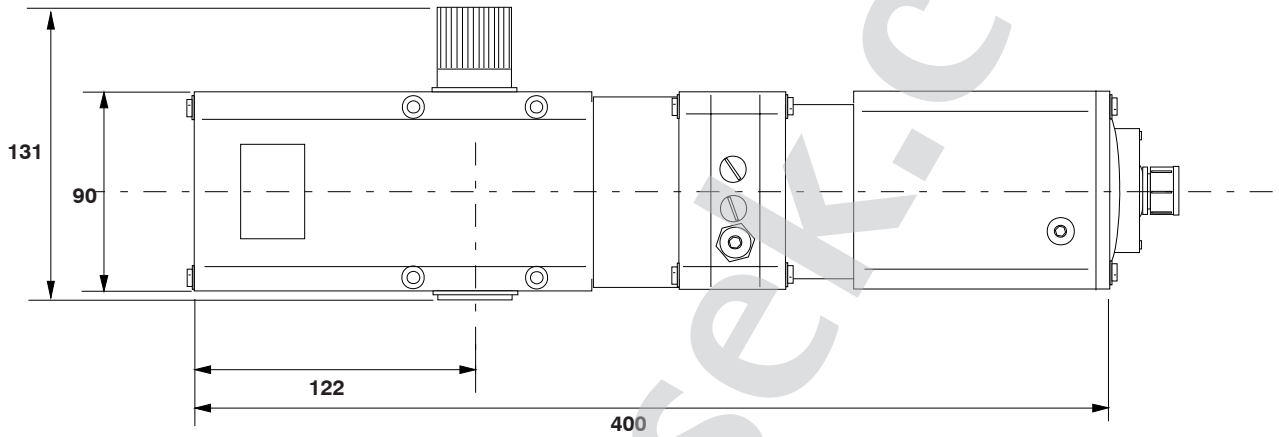

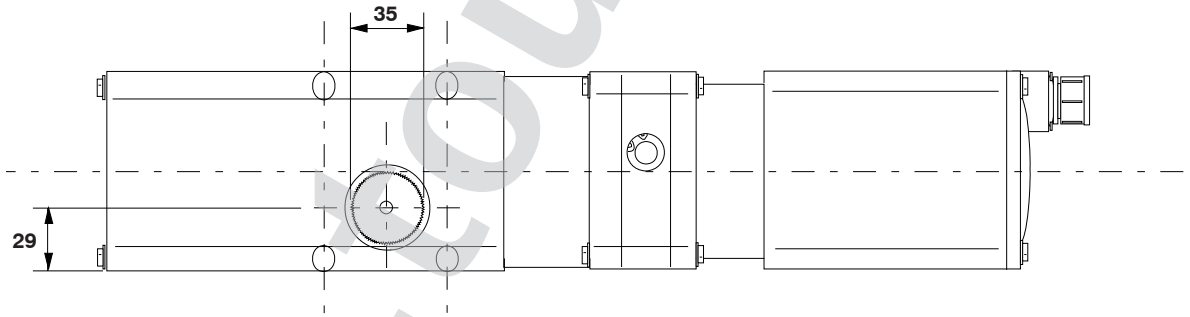

www.tousek.com

Maße und technische Änderungen vorbehalten !

www.tousek.com

tousek PRODUKTE

- Schiebetorantriebe
- Laufwerke
- Drehtorantriebe
- Garagentorantriebe
- Falttorantriebe
- Schranken
- Parksysteme
- Fensterantriebe
- Lichtkuppelantriebe
- Türantriebe
- Torsteuerungen
- Funkfernsteuerungen
- Schlüsselschalter
- Zutrittskontrolle
- Sicherheitseinrichtungen
- Zubehör

tousek®
AUTOMATISCHE TORANTRIEBE

Tousek Ges.m.b.H.
A-1230 Wien
Zetschegasse 1
Tel. +43/1/667 36 01
Fax +43/1/667 89 23
info@tousek.at

Tousek GmbH
D-83395 Freilassing
Traunsteiner Straße 12
Tel. +49/86 54/77 66-0
Fax +49/86 54/5 71 96
info@tousek.de

Tousek Sp. z o.o.
PL 43-190 Mikołów (k/Katowic)
Wyzwolenia 27
Tel. +48/32/738 53 65
Fax +48/32/738 53 66
info@tousek.pl

Tousek s.r.o.
CZ-130 00 Praha 3
Jagellonská 9
Tel. +420/2/2209 0980
Fax +420/2/2209 0989
info@tousek.cz

Ihr Servicepartner:

43300304_FOLD330
24. 08. 2005

Ausführung, Zusammenstellung, technische Veränderungen sowie Satz- und Druckfehler vorbehalten.