ELEKTRONISCHE Steuerung MM2119

Elektronische Vorrichtung für die Steuerung von 2 oder mehr Motoren, einzeln und/oder gleichzeitig, für kleine Rolläden (Rohrmotoren) und/oder elektrischen Sonnendächer.

TECHNISCHE ANGABEN

- Speisung und Steuerungen:	230V~ 50-60Hz
- Ausgang Motor:	500W Max
- Betriebstemperatur:	-20÷85°C
- Maße:	85x85x45mm

ANSCHLÜSSE DES KLEMMENBRETTS

1: Eingang (L1) 230V~
2: Eingang (N) 230V~
3: Haupteingang UP
4: Haupteingang DOWN
5: Anschluß an den Gemeinschaftsschalter der Drucknopftafel für die Lokalsteuerung des Motors 2
6: Ausgang UP Motor 1
7: Ausgang DOWN Motor 1
8: Anschluß an den Gemeinschaftsschalter der Drucknopftafel für die Lokalsteuerung des Motors 1
9: Ausgang UP Motor 2
10: Ausgang DOWN Motor 2

Zentralisierte Steuerung über eine Druckknopftafel von 2 Motoren

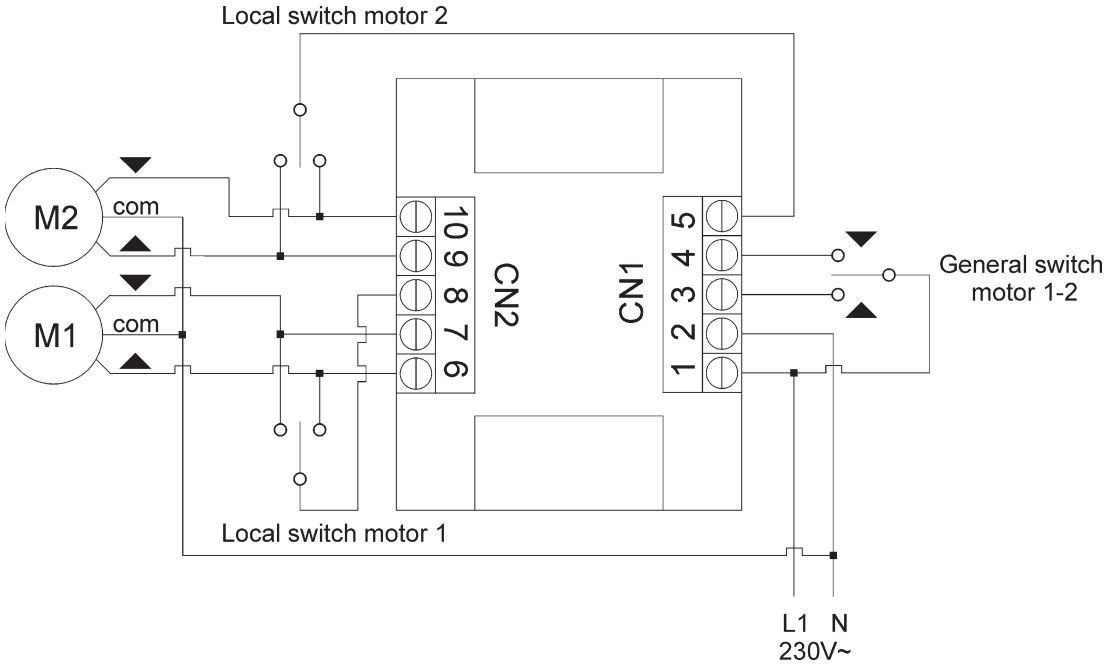

Zentralisierte Steuerung über eine Druckknopftafel für n ... Gruppen von 2 Motoren

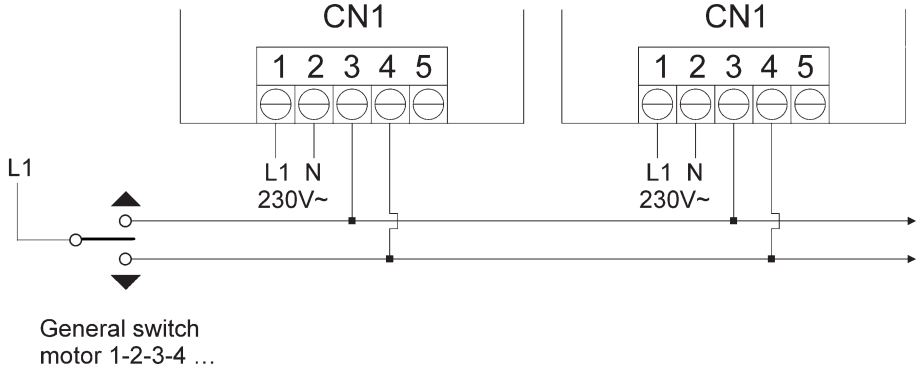

Zentralisierte Steuerung über die als Kontrolleinheit genutzte elektronische Zentrale

Als Alternative zur Hauptdruckknopftafel kann die elektronische Zentrale - Windsicherheit - so angeschlossen werden, daß man den mit dieser verbundenen, zentralisierten Arbeitsgang der MM2119 lenken kann.
Der zentralisierte Steuerungsablauf hängt von der auf gewählten Arbeitsweise ab.

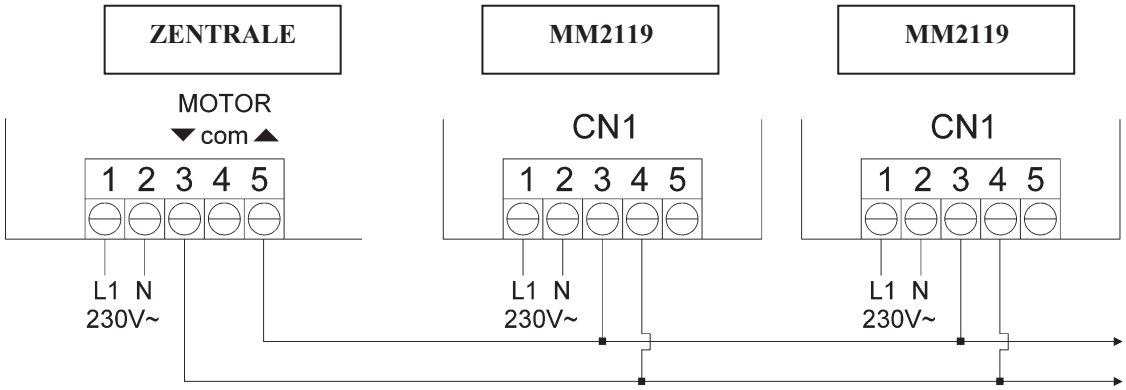

Die **STATEUROP** erklärt, dass das Produkt

Elektronische Zentrale MM2119

konform ist mit den Spezifizierungen der Richtlinien EMC 2004/108/EC, LVD 2006/95/EC.

CE

stateurop Motorline PROFESSIONAL
STATEUROP sistemas automatizados para europa s.a.
Rua do Sobreiro, Lugar do Pinheiro Rio Côvo, Stª. Eugénia Apto. 5018 EC Barcelos 4754-908