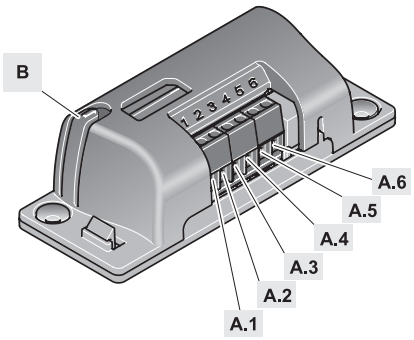

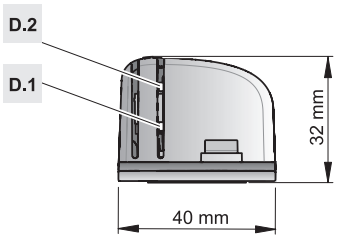

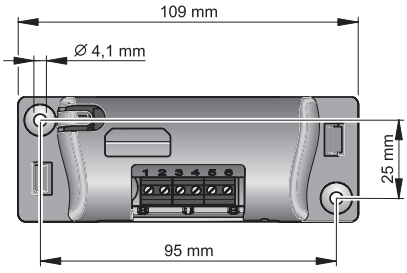

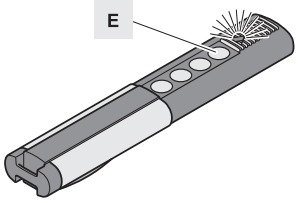

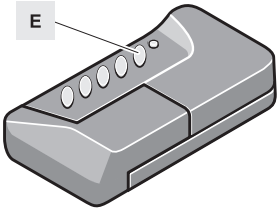

D 2-Kanal Funkempfänger
Artikelnr. 4795V000, 4796V000

Technische Daten

Funkfrequenz	868,8 MHz / 434,42 MHz
Nennspannungsbereich	AC / DC 12 - 24 Volt ±20%
Temperaturbereich	-20 °C bis +70 °C
max. Stromaufnahme bei	80 mA, DC 12 V
max. Stromaufnahme bei	175 mA, AC 24 V
Ausgang potentialfreier Relaiskontakt	
Schaltleistung (ohmsche Last)	1,0 A, AC / DC 30 V
Einsatzbereich	trockene, allseitig umschlossene Räume
Speicherplätze	112 Funkbefehle
Abmessungen	109 x 40 x 32 mm
Gewicht	ca. 55 g
Lernmodus	manuell über Lerntaste oder per Funk.
Betriebsart	Tastbetrieb

Sicherheitshinweise

- ► Elektrische Arbeiten dürfen nur von ausgebildeten Fachkräften durchgeführt werden.
- ► Vor Arbeiten am Funkempfänger, diesen spannungslos machen und gegen Wiedereinschalten sichern.
- ► Zum sicheren Betrieb müssen die örtlich für diese Anlage geltenden Sicherheitsbestimmungen eingehalten werden! Auskünfte erteilen E-Werke, VDE und Berufsgenossenschaften.
- ► Die Stromversorgung des Funkempfängers muss den Anforderungen für SELV (SafteyExtraLowVoltage) und Stromquellen begrenzter Leistung nach EN 60950 entsprechen.
- ► Die Stromversorgung und die Ausgänge des Funkempfängers gegen Störungen (z.B: Kurzschluss) absichern. Dazu geeignete Sicherungen verwenden.

Bestimmungsgemäße Verwendung

- ► Die Fernsteuerung von Anlagen mit Unfallrisiko darf nur bei direktem Sichtkontakt erfolgen!
- ► Die Fernsteuerung von Geräten und Anlagen mit erhöhtem Unfallrisiko (z.B. Krananlagen) ist verboten!
- ► Die Fernsteuerung ist nur für Geräte und Anlagen zulässig, bei denen eine Funktionsstörung im Handsender oder Funkempfänger keine Gefahr für Personen, Tiere oder Sachen ergibt oder dieses Risiko durch andere Sicherheitseinrichtungen abgedeckt ist.
- ► Der Betreiber genießt keinerlei Schutz vor Störungen durch andere Fernmeldeanlagen und Endeinrichtungen (z.B. auch durch Funkanlagen, die ordnungsgemäß im gleichen Frequenzbereich betrieben werden).
- ► Maximale Kabellänge an allen Anschlüssen 3 m.
- ► Nach einer Netzunterbrechung (z.B. Stromausfall) setzt der Funkempfänger alle Ausgänge auf AUS. Eine angesteuerte Alarmanlage nach einer Netzunterbrechung neu einschalten oder über eine Pufferbatterie absichern.

Anschlüsse und Funktionselemente

A	potentialfreie Relaiskontakte, zulässiger Kabelquerschnitt max. 1,5 mm² Spannungsversorgung A.1 AC / DC 12 - 24 Volt A.2 Masse Relaiskontakt R1 / Kanal 1 A.3 A.4 Relaiskontakt R2 / Kanal 2 A.5 A.6
B	Taste: Versetzt den Funkempfänger in den Lern-, Lösch- oder Normalbetrieb.
D	LEDs: Zeigen an, welcher Kanal gewählt wurde D.1 Relaiskontakt R1 / Kanal 1 D.2 Relaiskontakt R2 / Kanal 2
E	Handsendertaste: Sendet einen Befehl an den Funkempfänger.

Handsender manuell einlernen

- Zum Einlernen eines Handsender Lerntaste (**B**) drücken. Durch mehrfaches Drücken der Lerntaste (**B**) werden die gewünschte Kanäle ausgewählt.

1. Lerntaste (**B**) drücken.
   ➔ 1x für Kanal 1 (LED D.1 leuchtet auf)
   ➔ 2x für Kanal 2 (LED D.2 leuchtet auf)
2. Gewünschte Handsendertaste innerhalb von 10 Sekunden drücken.
   ➔ Die LED erlischt, Einlernvorgang abgeschlossen.

Handsender per Funk einlernen

Die Einstellungen des bereits eingelernten Handsenders werden 1:1 auf den neuen Handsender kopiert.
Nicht möglich bei Telecody / 30-Befehlhandsender.

Vorraussetzung
- Manuell eingelernter Handsender.

Vorgehensweise
1. Tasten 1 und 2 des eingelernten Handsenders 5 Sekunden drücken.
   ➔ LED D.1 (Kanal 1) leuchtet.
2. Beliebige Taste des neuen Handsenders drücken.
   ➔ LED am Funkempfänger blinkt und erlischt.
   ➔ Einlernvorgang abgeschlossen.

Handsendertaste aus Funkempfänger löschen

Zieht ein Benutzer einer Sammelgaragenanlage um und möchte seinen Handsender mitnehmen, müssen alle Funkbefehl des Handsenders aus dem Funkempfänger gelöscht werden.

Achtung!
Aus Sicherheitsgründen sollte jede Taste und jede Tastenkombination des Handsenders gelöscht werden!

1. Taste (**B**) drücken und 5 Sekunden gedrückt halten bis eine LED blinkt (egal welcher Kanal).
2. Taste (**B**) loslassen - Funkempfänger ist im Löschmodus.
3. Taste am Handsender drücken, deren Befehl im Funkempfänger gelöscht werden soll.
   ➔ LED erlischt. Löschvorgang beendet.

Den Vorgang 1 - 3 für alle Tasten und Tastenkombinationen wiederholen.

Funkkanal aus dem Funkempfänger löschen

1. Taste (**B**) am Funkempfänger drücken und gedrückt halten.
   – 1x für Relaiskontakt R1 / Kanal 1
     ➔ LED (D.1) leuchtet.
   – 2x für Relaiskontakt R2 / Kanal 2
     ➔ LED (D.2) leuchtet.
   ➔ Nach 5 Sekunden blinkt die LED.
   ➔ Nach weiteren 10 Sekunden leuchtet die LED.
2. Taste (**B**) loslassen - Löschvorgang beendet.

Speicher des Funkempfängers löschen

Geht ein Handsender verloren, müssen aus Sicherheitsgründen alle Kanäle am Funkempfänger gelöscht werden! Danach muß der Funkempfänger alle Handsender neu einlernen.

1. Taste (**B**) am Funkempfänger drücken und gedrückt halten.
   ➔ Nach 5 Sekunden blinkt die LED.
   ➔ Nach weiteren 10 Sekunden leuchtet die LED.
   ➔ Nach insgesamt 25 Sekunden leuchten alle LEDs.
2. Taste (**B**) loslassen - Löschvorgang beendet.

Externe Antenne anschließen

- Sollte die interne Antenne des Funkempfängers keinen ausreichenden Empfang herstellen, kann eine externe Antenne (Artikelnr. 7004) angeschlossen werden.
- Das Antennenkabel darf keine mechanische Belastung auf den Funkempfänger ausüben.

Störungshilfe

LED (D.1 und D.2) blinken:
Es wird versucht mehr als 112 Speicherplätze auf dem Funkempfänger zu belegen.
LED (D.1 oder D.2) leuchten:
Lernbetrieb, Funkempfänger wartet auf einen Funkbefehl eines Handsenders.

EU-Konformitätserklärung

die EU - Konformitätserklärung können Sie im Internet unter www.sommer.eu einsehen.

GB 2-chann
Article no

Technical data

Radio frequency	
Rated voltage range	
Temperature range	
max. power consump	
max. power consump	
Output potential-free	
Breaking capacity (resistance load)	
Area of application	
Memory slots	
Dimensions	
Weight	
Learn mode	
Operating mode	

Safety instructio

- ► Electrical work mu only.
- ► Before any work o supply and lock it
- ► The local safety r with to ensure saf electrical utility co Electronic &Inform associations.
- ► The radio receive requirements of S power sources as
- ► The power supply be protected agai fuses.

Intended use

- ► Systems that pos by remote control of the system is v
- ► Remote control o accident risk (e.g.
- ► The remote contr systems in which receiver will not e the risk is reduce
- ► The operator of th protection from in systems or termin systems legally o
- ► Maximum cable le
- ► The radio receive interruption. Switc after a power inte

Connections an

A	potential-free rela max. 1.5 mm² Voltage supply A.1 AC/DC 12 A.2 Earth Relay contact R1 A.3 A.4 Relay contact R2 A.5 A.6
B	Button: sets the radio rec
D	LEDs: show which chan D.1 Relay con D.2 Relay con
E	Hand-held transm Sends a comman